WA AOL

Priključni element ... AOL, čelik

Karakteristike

Područje primjene	Priključna armatura za metalna crijeva
Priključak 1	metrički navoji matice
Oblik brtve 1	24° vanjski konus s O prstenom
Norma	DIN 3865 ISO 8434-1
Kratica	DKOL
Oblik izrade	ravno
Serija	lagana
Materijal	Čelik (može se variti)



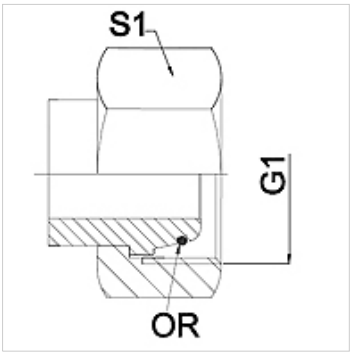

Napomena

Navedene veličine ključeva su orijentacijske vrijednosti!

Napomene uz narudžbu

Ostale izvedbe na zahtjev

Artikl

Naziv	DN	PN (bar)	G1	Serija	S1 (mm)
WA 004 AOL	4	250	M 12 x 1,5	6 L	14,0
WA 006 AOL	6	250	M 14 x 1,5	8 L	17,0
WA 008 AOL	8	250	M 16 x 1,5	10 L	19,0
WA 010 AOL	10	250	M 18 x 1,5	12 L	22,0
WA 013 AOL	13	250	M 22 x 1,5	15 L	27,0
WA 016 AOL	16	160	M 26 x 1,5	18 L	32,0
WA 020 AOL	20	160	M 30 x 2	22 L	36,0
WA 025 AOL	25	100	M 36 x 2	28 L	41,0
WA 032 AOL	32	100	M 45 x 2	35 L	50,0
WA 040 AOL	40	100	M 52 x 2	42 L	60,0

Varijante proizvoda

WA AOL VA	Priključni element ... AOL, VA, Oplemenjeni čelik

Usprkos pažljivoj provjeri ne mogu se isključiti pogreške i zbog toga ne preuzimamo odgovornost za sadržane podatke.