WA AOS

Priključni element ... AOS, čelik

Karakteristike

Područje primjene	Priključna armatura za metalna crijeva
Priključak 1	metrički navoji matice
Oblik brtve 1	24° vanjski konus s O prstenom
Norma	DIN 3865 ISO 8434-1
Kratica	DKOS
Oblik izrade	ravno
Serija	teška
Materijal	Čelik (može se variti)



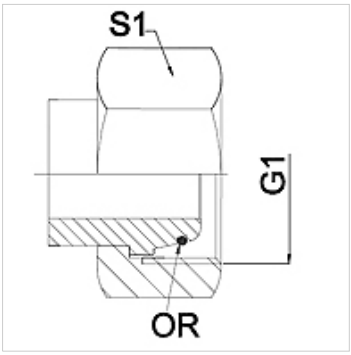

Napomena

Navedene veličine ključeva su orijentacijske vrijednosti!

Napomene uz narudžbu

Ostale izvedbe na zahtjev

Artikl

Naziv	DN	PN (bar)	G1	Serija	S1 (mm)
WA 004 AOS	4	630	M 16 x 1,5	8S	19,0
WA 006 AOS	6	630	M 18 x 1,5	10 S	22,0
WA 008 AOS	8	630	M 20 x 1,5	12 S	24,0
WA 010 AOS	10	630	M 22 x 1,5	14 S	27,0
WA 013 AOS	13	400	M 24 x 1,5	16 S	30,0
WA 016 AOS	16	400	M 30 x 2	20 S	36,0
WA 020 AOS	20	400	M 36 x 2	25 S	46,0
WA 025 AOS	25	250	M 42 x 2	30 S	50,0
WA 032 AOS	32	250	M 52 x 2	38 S	60,0

Varijante proizvoda

WA AOS VA	Priključni element ... AOS, VA, Oplemenjeni čelik

Usprkos pažljivoj provjeri ne mogu se isključiti pogreške i zbog toga ne preuzimamo odgovornost za sadržane podatke.