WA AFS

Priključni element ... AFS, čelik

Karakteristike

Područje primjene	Priključna armatura za metalna crijeva
Priključak 1	metrički navoji matice
Oblik brtve 1	24° vanjski konus
Norma	odgovara protupriključku prema DIN 2353 / DIN EN ISO 8434-1
Kratica	DKS
Oblik izrade	ravno
Serija	teška
Materijal	Čelik



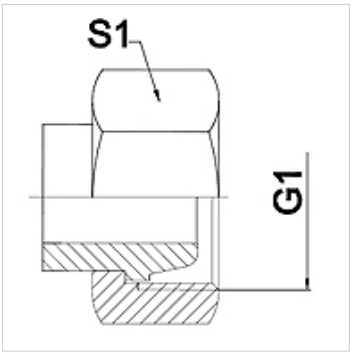

Napomena

Varena izvedba samo od oplemenjenog čelika
Navedene veličine ključeva su orijentacijske vrijednosti!

Napomene uz narudžbu

Ostale izvedbe na zahtjev

Artikl

Naziv	DN	PN (bar)	G1	Serija	S1 (mm)
WA 004 AFS	4	630	M 16 x 1,5	8S	19,0
WA 006 AFS	6	630	M 18 x 1,5	10 S	22,0
WA 008 AFS	8	630	M 20 x 1,5	12 S	24,0
WA 010 AFS	10	630	M 22 x 1,5	14 S	27,0
WA 013 AFS	13	400	M 24 x 1,5	16 S	30,0
WA 016 AFS	16	400	M 30 x 2	20 S	36,0
WA 020 AFS	20	400	M 36 x 2	25 S	41,0
WA 025 AFS	25	250	M 42 x 2	30 S	50,0
WA 032 AFS	32	250	M 52 x 2	38 S	60,0

Varijante proizvoda

WA AFS VA	Priključni element ... AFS, VA, Oplemenjeni čelik

Usprkos pažljivoj provjeri ne mogu se isključiti pogreške i zbog toga ne preuzimamo odgovornost za sadržane podatke.