WA AJ

Priključni element ... AJ, čelik

Karakteristike

Područje primjene	Priključna armatura za metalna crijeva
Priključak 1	UN/UNF navoji matice
Oblik brtve 1	74° unutarnji konus
Norma	SAE J514
Kratica	DKJ
Oblik izrade	ravno
Materijal	Čelik



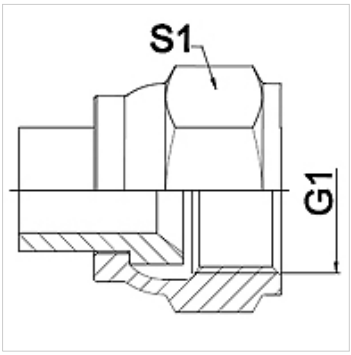

Napomena

Varena izvedba samo od oplemenjenog čelika
Navedene veličine ključeva su orijentacijske vrijednosti!

Napomene uz narudžbu

Ostale izvedbe na zahtjev

Artikl

Naziv	DN	PN (bar)	G1	S1 (mm)
WA 006 AJ	6	275	7/16" -20 UNF	14,0
WA 008 AJ	8	275	1/2" -20 UNF	17,0
WA 010 AJ	10	275	9/16" - 18 UNF	19,0
WA 013 AJ	13	275	3/4" - 16 UNF	24,0
WA 016 AJ	16	210	7/8" -14 UNF	27,0
WA 020 AJ	20	210	1.11/16" -12 UN	32,0
WA 025 AJ	25	170	1,5/16" -12 UN	41,0
WA 032 AJ	32	140	1,5/8" -12 UN	50,0
WA 040 AJ	40	105	1,7/8" -12 UN	60,0
WA 050 AJ	50	80	2,1/2" -12 UN	75,0

Varijante proizvoda

WA AJ VA	Priključni element ... AJ, VA, Oplemenjeni čelik

Usprkos pažljivoj provjeri ne mogu se isključiti pogreške i zbog toga ne preuzimamo odgovornost za sadržane podatke.