WA HJ

Priključni element ... HJ, čelik

Karakteristike

Područje primjene	Priključna armatura za metalna crijeva
Priključak 1	UN/UNF vanjski navoji
Oblik brtve 1	74° vanjski konus
Norma	SAE J514
Kratica	AGJ
Oblik izrade	ravno
Materijal	Čelik



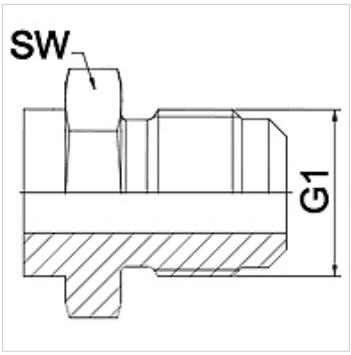

Napomena

Varena izvedba samo od oplemenjenog čelika
Navedene veličine ključeva su orijentacijske vrijednosti!

Napomene uz narudžbu

Ostale izvedbe na zahtjev

Artikl

Naziv	DN	PN (bar)	G1	SW (mm)
WA 006 HJ	6	345	7/16" -20 UNF	14
WA 008 HJ	8	345	1/2" -20 UNF	14
WA 010 HJ	10	345	9/16" - 18 UNF	19
WA 013 HJ	13	310	3/4" - 16 UNF	22
WA 016 HJ	16	240	7/8" -14 UNF	24
WA 020 HJ	20	240	1.1/16" -12 UN	27
WA 025 HJ	25	210	1,5/16" -12 UN	36
WA 032 HJ	32	170	1,5/8" -12 UN	46
WA 040 HJ	40	140	1,7/8" -12 UN	50
WA 050 HJ	50	115	2,1/2" -12 UN	65

Varijante proizvoda

WA HJ VA	Priključni element ... HJ, VA, Oplemenjeni čelik

Usprkos pažljivoj provjeri ne mogu se isključiti pogreške i zbog toga ne preuzimamo odgovornost za sadržane podatke.