WA HS
Priključni element ... HS, čelik

Karakteristike

Područje primjene	Priključna armatura za metalna crijeva
Priključak 1	metrički vanjski navoji, cilindrični
Oblik brtve 1	24° unutarnji konus
Norma	DIN 2353 ISO 8434-1
Kratica	CES
Oblik izrade	ravno
Serija	teška
Materijal	Čelik (može se variti)



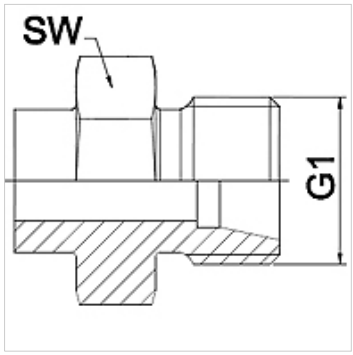

Napomena
Navedene veličine ključeva su orijentacijske vrijednosti!

Napomene uz narudžbu
Ostale izvedbe na zahtjev

Artikl

Naziv	DN	PN (bar)	G1	Serija	SW (mm)
WA 004 HS	4	630	M 16 x 1,5	8S	17
WA 006 HS	6	630	M 18 x 1,5	10 S	19
WA 008 HS	8	630	M 20 x 1,5	12 S	22
WA 010 HS	10	630	M 22 x 1,5	14 S	24
WA 013 HS	13	400	M 24 x 1,5	16 S	27
WA 016 HS	16	400	M 30 x 2	20 S	32
WA 020 HS	20	400	M 36 x 2	25 S	36
WA 025 HS	25	250	M 42 x 2	30 S	46
WA 032 HS	32	250	M 52 x 2	38 S	55

Varijante proizvoda

WA HS VA	Priključni element ... HS, VA, Oplemenjeni čelik

Usprkos pažljivoj provjeri ne mogu se isključiti pogreške i zbog toga ne preuzimamo odgovornost za sadržane podatke.