# 08BS 9 INOX

## Karakteristike

| | |
|---|---|
| **Izvedba** | Usit prsten |
| **Dodatak kod izvedbe** | Samocentrirajući |
| **Materijal** | 1) NBR 90 Shore A<br>(2) Inox |

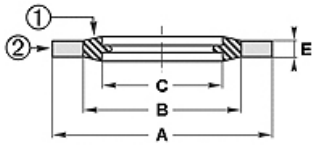


| Toleranz / Tolerance | | | | |
|---|---|---|---|---|
| Baureihe / Range | A | B | C | E |
| 9; 92; 93 | +0,13<br>0 | +/-0,13 | +/-0,13 | +/-0,15 |

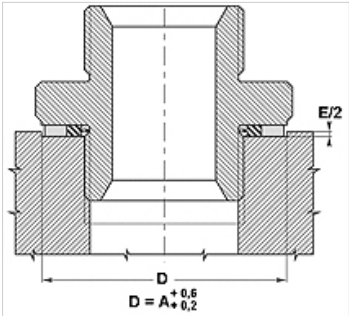


## Artikl

| Naziv | za navoje | A (mm) | B (mm) | A (mm) | C (mm) | B (mm) | C (mm) | E (mm) | E (mm) | Tlak PB (bar) |
|---|---|---|---|---|---|---|---|---|---|---|
| **08BS 9229 INOX-FKM** | M 16 | 24,0 | 18,4 | 24,00 | 16,7 | 18,40 | 16,70 | 1,5 | 1,50 | 1400 |
| **UR 13.7-20-1.5 INOX-** | - | 13,7 | 20,0 | - | 1,5 | - | - | - | - | - |

*Usprkos pažljivoj provjeri ne mogu se isključiti pogreške i zbog toga ne preuzimamo odgovornost za sadržane podatke.*