BK 090 F

Klizna čahura, BK090-F

Karakteristike

Izvedba	Klizni ležaj od valjane bronce s mogućnošću naknadnog podmazivanja
Dodatak kod izvedbe	Čahure su prikladne za rotacijska i oscilacijska kretanja
pv	kod podmazivanja mašću: 2,8 N/mm2 x m/s kod podmazivanja uljem: 10 N/mm2 x m/s
dopušteno opterećenje	statički: 140 N/mm2 Rotacija, oscilacija: 70 N/mm2
Brzina klizanja max.	1,0 m/s
Koeficijent trenja	podmazano: 0,05 do 0,15
Koeficijent toplinskog rastezanja	11 x 10-6 K-1
Koeficijent toplinske vodljivosti	> 60 W (m x K)-1
Temperatura min.	-50 °C
Temperatura max.	150 °C
Površinsko pritiskanje	140 (≤ N/mm2)
Materijal	CuSn8 bronca
Primjena	Hidraulika
Norma	ISO 3547 DIN 1494

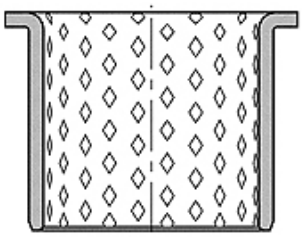

Toleranz / Tolerance

d	D	L	e	F
f7	H7	±0,25	0 -0,20	±0,50

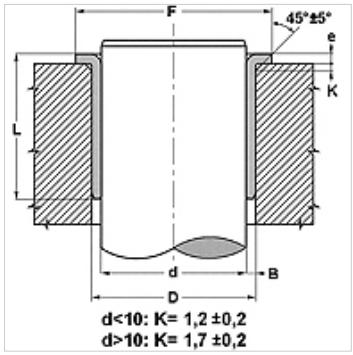

Napomena

Preporučuje se prvo podmazivanje s mašću, a kontinuirano dodavanje maziva znatno produljuje vijek trajanja kliznog ležaja.
Dubina hrapavosti vratila koju treba poštivati Ra < 0,8 µm.
Tvrdoća vratila koju treba poštivati 150 < HB < 600.

Opis

pogon bez održavanja.
mogućnost naknadnog podmazivanja.
prikladan za prljavu okolinu.
otporan na udarce i oscilacije.
visoko dopušteno opterećenje.
dobre karakteristike habanja.
nema prihvata vode.
mali zazor kod pogona.
vrhunski štedi prozor.

Artikl

Naziv	d (mm)	D (mm)	L (mm)	e (mm)	F (mm)
BK 090-25 25 F	25	28	25	1,5	35
BK 090-30 30 F	30	34	30	2,0	45
BK 090-35 35 F	35	39	35	2,0	50
BK 090-40 40 F	40	44	40	2,0	55
BK 090-45 30 F	45	50	30	2,5	60
BK 090-50 50 F	50	55	50	2,5	65
BK 090-60 30 F	60	65	30	2,5	75
BK 090-60 60 F	60	65	60	2,5	75
BK 090-60 65 F	60	65	65	2,5	75
BK 090-65 30 F	65	70	30	2,5	80
BK 090-70 40 F	70	75	40	2,5	85
BK 090-70 70 F	70	75	70	2,5	85
BK 090-80 40 F	80	85	40	2,5	100
BK 090-80 80 F	80	85	80	2,5	100
BK 090-90 90 F	90	95	90	2,5	110
BK 090-120 90 F	120	125	90	2,5	140

Usprkos pažljivoj provjeri ne mogu se isključiti pogreške i zbog toga ne preuzimamo odgovornost za sadržane podatke.