# DS
Brtva klipa, DS

## Karakteristike

| | |
|---|---|
| **Izvedba** | Brtveni set prstena s utorom |
| **Radni tlak** | do 250 bara |
| **Brzina klizanja max.** | 0,5 m/s |
| **Temperatura min.** | -40 °C |
| **Temperatura max.** | 110 °C |
| **Mediji** | Mineralna ulja<br>Emulzije vode |
| **Montaža** | na višedijelnim klipovima |
| **Materijal** | (1) Potporni prsten: NBR<br>(2) Brtva: NBR ojačan tkaninom |
| **Primjena** | Hidraulika |

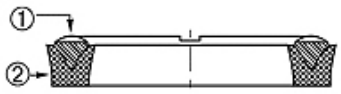


| Toleranz / Tolerance | | | |
|---|---|---|---|
| D | d | M | L |
| H9 / e8 | ± 0,06 | ± 0,10 | ± 0,12 |

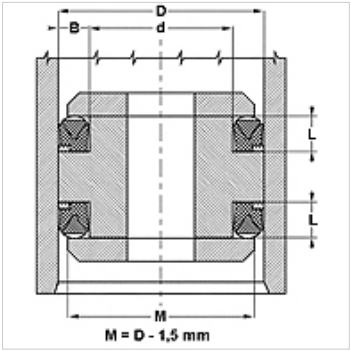


## Opis

potrebno malo mjesta
visoki otpor ekstruziji.

## Napomene uz narudžbu

Obratite nam se kod posebnim pogonskih uvjeta (tekućina, temperatura, tlak ...).
Moguć je i drugi materijal: FPM.

## Artikl

| Naziv | D (mm) | d (mm) | L (mm) |
|---|---|---|---|
| **DS 940 47** | 24 | 12 | 7,5 |
| **DS 980 51** | 25 | 13 | 8,0 |
| **DS 157 098** | 40 | 25 | 10,0 |
| **DS 196 137** | 50 | 35 | 10,0 |
| **DS 216 1571** | 55 | 40 | 9,5 |
| **DS 216 157** | 55 | 40 | 12,0 |
| **DS 255 177** | 65 | 45 | 13,5 |
| **DS 275 196** | 70 | 50 | 13,5 |
| **DS 314 236** | 80 | 60 | 13,5 |
| **DS 354 275** | 90 | 70 | 13,5 |
| **DS 374 295** | 95 | 75 | 13,5 |
| **DS 590 492** | 150 | 125 | 14,0 |
| **DS 787 669** | 200 | 170 | 19,8 |
| **DS 886 767** | 225 | 195 | 19,8 |
| **DS 984 866** | 250 | 220 | 19,8 |
| **DS 118 11062** | 300 | 270 | 19,8 |

*Usprkos pažljivoj provjeri ne mogu se isključiti pogreške i zbog toga ne preuzimamo odgovornost za sadržane podatke.*