HK LR BAK RA

Zakretni kotačić za aluminijski spremnik tip BAK RA

Karakteristike

Materijal	Plastika / čelik



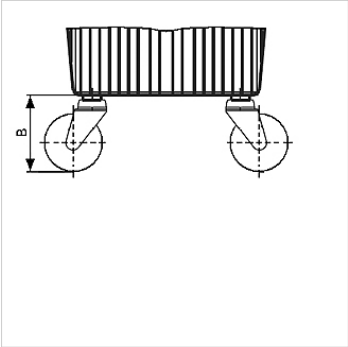

Napomena

Zbog malih dimenzija kod spremnika HKBAKRA30 treba upotrijebiti samo 2 zakretna kotačića.

Artikl

Naziv	za veličinu spremnika goriva	B (mm)	Pričvršćenje	Težina (kg)
HK LENKROLLE 150	HK BAK RA 30 - 70	160	M10	1,1

je pribor uz sljedeće proizvode

HK BAK RA	Hidraulični spremnik BAKRA

Usprkos pažljivoj provjeri ne mogu se isključiti pogreške i zbog toga ne preuzimamo odgovornost za sadržane podatke.