HK EPMM F

Prirubnica za Gerotor motor

Karakteristike

Primjena	For gerotor motor type EPMM



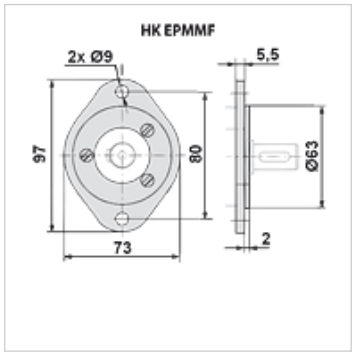

Napomena

Pričvršćivanje na motor pomoću 3 vijka M6x14
Moment pritezanja 5 - 6 Nm

Artikl

Naziv	Težina (kg)
HK EPMM F	0,5

je pribor uz sljedeće proizvode

HK EPMM C	Gerotor motor EPMM

Usprkos pažljivoj provjeri ne mogu se isključiti pogreške i zbog toga ne preuzimamo odgovornost za sadržane podatke.