SRS SIL

Sigurnosni lim za obujmicu jednostrukih cijevi

Karakteristike

Izvedba	za obujmice jednostrukih cijevi
Serija	lagana
Norma	DIN 3015-1
Materijal	Čelik
Površinska zaštita	galvanski premaz

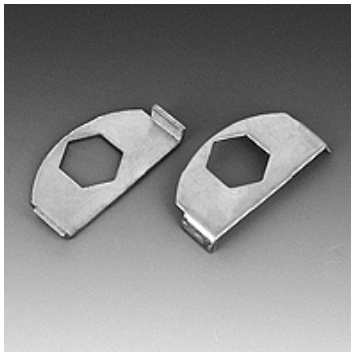

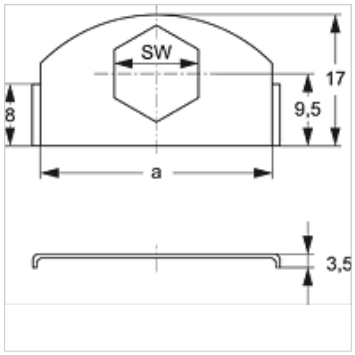

Opis

za sve veličine obujmica lagane serije i dvostruke obujmice cijevi.

Artikl

Naziv	a (mm)	SW (mm)
SRS SI L	30	11

je dodatni element uz sljedeće proizvode

A 0 A	Sastavljanje grupe A 0, konstrukcija
A 1-6 A	Sastavljanje grupe A 1-6, konstrukcija

Usprkos pažljivoj provjeri ne mogu se isključiti pogreške i zbog toga ne preuzimamo odgovornost za sadržane podatke.