WA VBF VA

Priključni element ... VBF, VA

Karakteristike

Područje primjene	Priključna armatura za metalna crijeva
Priključak 1	colni unutarnji navoj, cilindrični
Oblik brtve 1	plosnato brtvljenje
Norma	DIN EN 10226 / ISO 7-1
Oblik izrade	ravno
Izvedba	3-dijelni vijčani spoj
Materijal	Oplemenjeni čelik



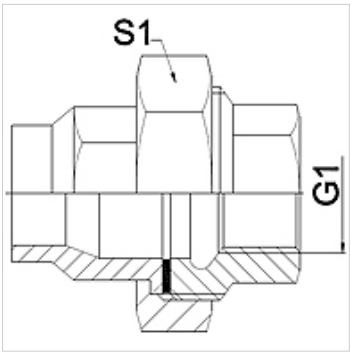

Napomena

Navedene veličine ključeva su orijentacijske vrijednosti!

Napomene uz narudžbu

Ostale izvedbe na zahtjev

Artikl

Naziv	DN	PN (bar)	G1	S1 (mm)
WA 004 VBF VA	4	25	Rp 1/8"	27,0
WA 006 VBFVA	6	25	Rp 1/4"	27,0
WA 010 VBF VA	10	25	Rp 3/8"	32,0
WA 013 VBF VA	13	25	Rp 1/2"	41,0
WA 020 VBF VA	20	25	Rp 3/4"	50,0
WA 025 VBF VA	25	25	Rp 1"	55,0
WA 032 VBF VA	32	16	Rp 1.1/4"	70,0
WA 040 VBF VA	40	16	Rp 1.1/2"	75,0
WA 050 VBF VA	50	16	Rp 2"	90,0
WA 065 VBF VA	65	10	Rp 2.1/2"	110,0

Varijante proizvoda

WA VBF	Priključni element ... VBF, temper lijev, Temper lijev
WA VBF RG	Priključni element ... VBF, crveni lijev, Crveni lijev

Usprkos pažljivoj provjeri ne mogu se isključiti pogreške i zbog toga ne preuzimamo odgovornost za sadržane podatke.