WA VBF

Priključni element ... VBF, temper lijev

Karakteristike

Područje primjene	Priključna armatura za metalna crijeva
Priključak 1	colni unutarnji navoj, cilindrični
Oblik brtve 1	plosnato brtvljenje
Norma	DIN EN 10226 / ISO 7-1
Oblik izrade	ravno
Primjena	lemljena izvedba otporna na temperature do 200 °C
Materijal	Temper lijev



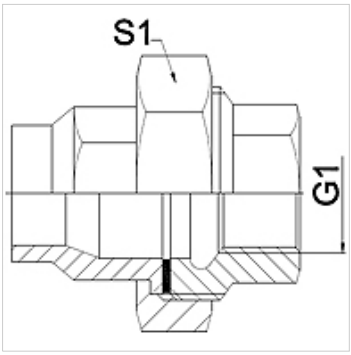

Napomena

Navedene veličine ključeva su orijentacijske vrijednosti!
The specified working pressure PN(bar) relates to the working temperature of -20 °C to 120 °C. At working temperature of 120 °C to 200 °C the working pressure PN (bar) reduces to 22,7 bar.

Napomene uz narudžbu

Ostale izvedbe na zahtjev

Artikl

Naziv	DN	PN (bar)	G1	S1 (mm)
WA 006 VBF	6	25	Rp 1/4"	28,0
WA 010 VBF	10	25	Rp 3/8"	32,0
WA 013 VBF	13	25	Rp 1/2"	39,0
WA 020 VBF	20	25	Rp 3/4"	48,0
WA 025 VBF	25	25	Rp 1"	55,0
WA 032 VBF	32	25	Rp 1.1/4"	67,0
WA 040 VBF	40	25	Rp 1.1/2"	74,0
WA 050 VBF	50	25	Rp 2"	90,0
WA 065 VBF	65	25	Rp 2.1/2"	111,0
WA 080 VBF	80	25	Rp 3"	130,0

Varijante proizvoda

WA VBF RG	Priključni element ... VBF, crveni lijev, Crveni lijev
WA VBF VA	Priključni element ... VBF, VA, Oplemenjeni čelik

Usprkos pažljivoj provjeri ne mogu se isključiti pogreške i zbog toga ne preuzimamo odgovornost za sadržane podatke.