WA VCF RG

Priključni element ... VCF, crveni lijev

Karakteristike

Područje primjene	Priključna armatura za metalna crijeva
Priključak 1	colni vanjski navoj, konusni
Oblik brtve 1	plosnato brtvljenje
Norma	DIN EN 10226 / ISO 7-1
Primjena	lemljena izvedba otporna na temperature do 200 °C
Oblik izrade	ravno
Izvedba	3-dijelni vijčani spoj
Materijal	Crveni lijev



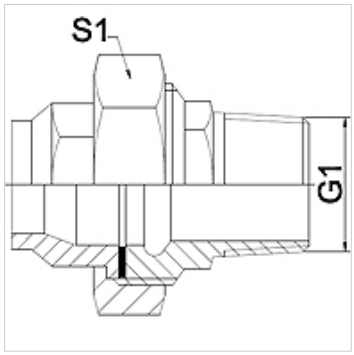

Napomena

Navedene veličine ključeva su orijentacijske vrijednosti!

Napomene uz narudžbu

Ostale izvedbe na zahtjev

Artikl

Naziv	DN	G1	S1 (mm)
WA 013 VCF RG	13	R 1/2"	28,0
WA 020 VCF RG	20	R 3/4"	32,0
WA 025 VCF RG	25	R 1"	42,0

Varijante proizvoda

WA VCF	Priključni element ... VCF, temper lijev, Temper lijev
WA VCF VA	Priključni element ... VCF, VA, Oplemenjeni čelik

Usprkos pažljivoj provjeri ne mogu se isključiti pogreške i zbog toga ne preuzimamo odgovornost za sadržane podatke.