HK CTLM

Utični klip za hidraulični cilindar

HANSA-FLEX

Karakteristike

Materijal	Čelik 9SMn28

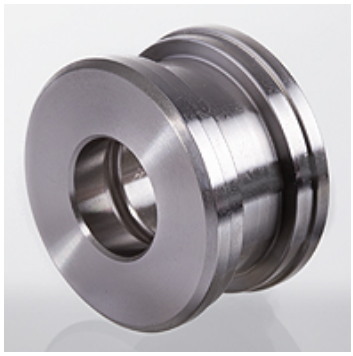

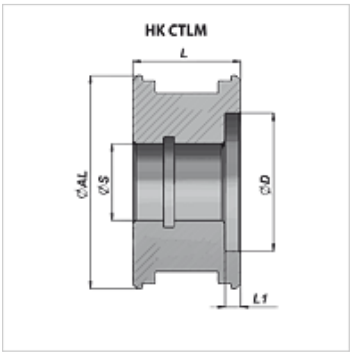

Napomena

Odgovarajući brtveni kompleti dostupni su na zahtjev.

Artikl

Naziv	Ø AL (mm)	Ø D (mm)	Ø S (mm)	L (mm)	L1 (mm)	Težina (kg)
HK CTLM 040 015 027	40	27,0	15	27	5	0,15
HK CTLM 050 021 030	50	36,0	21	30	5	0,25

Usprkos pažljivoj provjeri ne mogu se isključiti pogreške i zbog toga ne preuzimamo odgovornost za sadržane podatke.