# HK SMP

Plosnati cilindri 700 bar, jednoradni s opružnim povratom

## Karakteristike

| | |
|---|---|
| **Izvedba** | kaljena glava cilindra<br>tvrdo kromiran klip<br>maks. podizaj 150 mm<br>opružni povrat |
| **Radni tlak** | maks. 700 bara |
| **Materijal** | Čelik |
| **Opseg isporuke** | s brzom spojkom kolčak 3/8"-18 NPT |



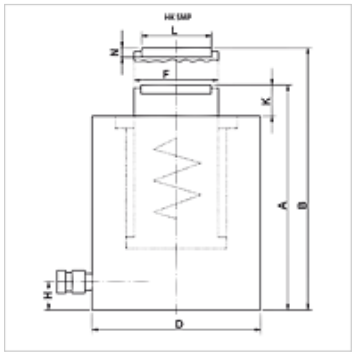


## Napomena

Attention: Please observe separate safety precautions for working with 700 bar equipment (see technical information)!

## Opis

Plosnati cilindri ujedinjuju kompaktnu konstrukciju i maksimalni podizaj. Idealni za skučeni prostor.
Treba paziti na to da se bočne sile ne prenose na vodeće prstene.
Plosnata, kompaktna izvedba
Pričvrsni provrti za stacionarnu primjenu

## Napomene uz narudžbu

Za HK SMP modele od 30 do 100 t na zahtjev se mogu kupiti pokretni tlačni elementi.

## Artikl

| Naziv | | | Hod | Površina | A | B | D | F | H | K | L | N | Volumen | Težina |
|---|---|---|---|---|---|---|---|---|---|---|---|---|---|---|
| | (kN) | (t) | (mm) | (cm2) | (mm) | (mm) | (mm) | (mm) | (mm) | (mm) | (mm) | (mm) | (cc) | (kg) |
| **HK SMP 01004** | 109,0 | 10 | 40 | 15,9 | 89 | 129 | 66 | 36 | 14 | 2 | - | - | 64 | 2,3 |
| **HK SMP 02004** | 214,0 | 20 | 40 | 31,2 | 101 | 141 | 90 | 56 | 14 | 2 | - | - | 125 | 4,7 |
| **HK SMP 03006** | 303,0 | 30 | 40 | 44,2 | 121 | 161 | 102 | 60 | 14 | 2 | 45,5 | 9,0 | 177 | 8,0 |
| **HK SMP 05006** | 486,0 | 50 | 60 | 70,8 | 125 | 185 | 127 | 80 | 16 | 2 | 61,5 | 11,5 | 425 | 11,0 |
| **HK SMP 10006** | 911,0 | 100 | 60 | 132,7 | 141 | 201 | 175 | 110 | 26 | 2 | 88,0 | 12,0 | 796 | 23,9 |
| **HK SMP 10015** | 911,0 | 100 | 150 | 132,7 | 254 | 404 | 175 | 110 | 26 | 5 | 88,0 | 11,0 | 1990 | 40,2 |

## Pribor

| | |
|---|---|
| **NY 2100** | Crijevo za najviše tlakove od termoplasta |
| **GKS** | Gumena zaštita od prelamanja |
| **PNY 2100 HN** | Pritisna nazuvica, AGN |
| **PHY 2100** | Pritisni podnožak, NY 2100 |
| **SKL HN SP** | Slobodna polovica vijčane spojke |
| **SKL ZUBS SP** | Zaštita od prašine za SKL...SP |
| **SKF IN SP** | Fiksna polovica vijčane spojke |
| **SKF ZUBS SP** | Zaštita od prašine za SKF...SP |

*Usprkos pažljivoj provjeri ne mogu se isključiti pogreške i zbog toga ne preuzimamo odgovornost za sadržane podatke.*