WA AFL-GAR

Priključni element ... AFL-GAR, čelik

Karakteristike

Područje primjene	Priključna armatura za metalna crijeva
Priključak 1	colni unutarnji navoj, cilindrični
Oblik brtve 1	konusno brtvljenje
Norma	DIN EN 10226 / ISO 7-1
Oblik izrade	ravno
Izvedba	3-dijelni vijčani spoj
Materijal	Čelik



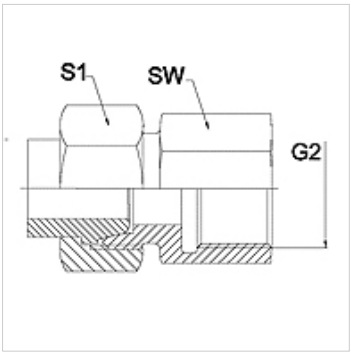

Napomena

Navedene veličine ključeva su orijentacijske vrijednosti!

Napomene uz narudžbu

Ostale izvedbe na zahtjev

Artikl

Naziv	DN	PN (bar)	G2	SW (mm)	S1 (mm)
WA 006 AFL-GAR	6	250	G 1/4" - 19	19	17,0
WA 008 AFL-GAR	8	250	G 1/4" - 19	19	19,0
WA 010 AFL-GAR	10	250	G 3/8" - 19	22	22,0
WA 013 AFL-GAR	13	250	G 1/2" -14	27	27,0
WA 016 AFL-GAR	16	160	G 1/2" -14	27	32,0
WA 020 AFL-GAR	20	160	G 3/4" -14	32	36,0
WA 025 AFL-GAR	25	100	G 1" -11	41	41,0
WA 032 AFL-GAR	32	100	G 1,1/4" - 11	50	50,0
WA 040 AFL-GAR	40	100	G 1,1/2" - 11	55	60,0

Varijante proizvoda

WA AFL-GAR VA	Priključni element ... AFL-GAR, VA, Oplemenjeni čelik

Usprkos pažljivoj provjeri ne mogu se isključiti pogreške i zbog toga ne preuzimamo odgovornost za sadržane podatke.