WA AFL-GAR VA

Priključni element ... AFL-GAR, VA

Karakteristike

Područje primjene	Priključna armatura za metalna crijeva
Priključak 1	colni unutarnji navoj, cilindrični
Oblik brtve 1	konusno brtvljenje
Norma	DIN EN 10226 / ISO 7-1
Oblik izrade	ravno
Izvedba	3-dijelni vijčani spoj
Materijal	Oplemenjeni čelik



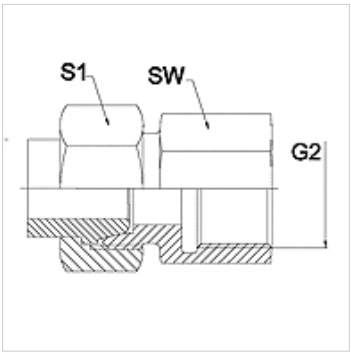

Napomena

Navedene veličine ključeva su orijentacijske vrijednosti!

Napomene uz narudžbu

Ostale izvedbe na zahtjev

Artikl

Naziv	DN	PN (bar)	G2	SW (mm)	S1 (mm)
WA 006 AFL-GAR VA	6	250	G 1/4" - 19	19	17,0
WA 008 AFL-GAR VA	8	250	G 1/4" - 19	19	19,0
WA 010 AFL-GAR VA	10	250	G 3/8" - 19	22	22,0
WA 013 AFL-GAR VA	13	250	G 1/2" -14	27	27,0
WA 016 AFL-GAR VA	16	160	G 1/2" -14	27	32,0
WA 020 AFL-GAR VA	20	160	G 3/4" -14	32	36,0
WA 025 AFL-GAR VA	25	100	G 1" -11	41	41,0
WA 032 AFL-GAR VA	32	100	G 1,1/4" - 11	50	50,0
WA 040 AFL-GAR VA	40	100	G 1,1/2" - 11	55	60,0

Varijante proizvoda

WA AFL-GAR	Priključni element ... AFL-GAR, čelik, Čelik

Usprkos pažljivoj provjeri ne mogu se isključiti pogreške i zbog toga ne preuzimamo odgovornost za sadržane podatke.