WA AFL-SA VA

Priključni element ... AFL-SA, VA

Karakteristike

Područje primjene	Priključna armatura za metalna crijeva
Priključak 1	Nastavak za navarivanje na metričku cijev
Oblik brtve 1	konusno brtvljenje
Oblik izrade	ravno
Izvedba	3-dijelni vijčani spoj
Materijal	Oplemenjeni čelik



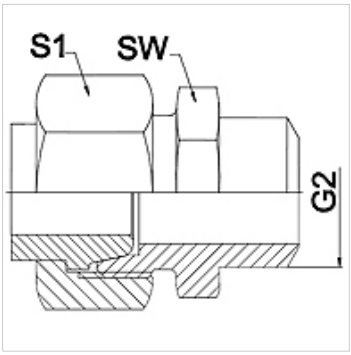

Napomena

Navedene veličine ključeva su orijentacijske vrijednosti!

Napomene uz narudžbu

Ostale izvedbe na zahtjev

Artikl

Naziv	DN	PN (bar)	G2 (mm)	SW (mm)	S1 (mm)
WA 006 AFL-SA VA	6	250	12	14	17,0
WA 008 AFL-SA VA	8	250	14	17	19,0
WA 010 AFL-SA VA	10	250	16	19	22,0
WA 013 AFL-SA VA	13	250	19	22	27,0
WA 016 AFL-SA VA	16	160	22	27	32,0
WA 020 AFL-SA VA	20	160	27	32	36,0
WA 025 AFL-SA VA	25	100	32	41	41,0
WA 032 AFL-SA VA	32	100	40	46	50,0
WA 040 AFL-SA VA	40	100	46	55	60,0

Varijante proizvoda

WA AFL-SA	Priključni element ... AFL-SA, čelik, Čelik (može se variti)

Usprkos pažljivoj provjeri ne mogu se isključiti pogreške i zbog toga ne preuzimamo odgovornost za sadržane podatke.