CH3 FPM-C

Pokrivna manšeta klipa CH3

Karakteristike

Izvedba	Pokrivna manšeta klipa
Radni tlak	do 400 bara
Brzina klizanja max.	0,5 m/s
Temperatura min.	-30 °C
Temperatura max.	150 °C
Mediji	Mineralna ulja Emulzije vode
Montaža	na višedijelnim klipovima



Toleranz / Tolerance			
D	d	d1	L
H9 / e8	h11	0/-0,30	0/+0,30

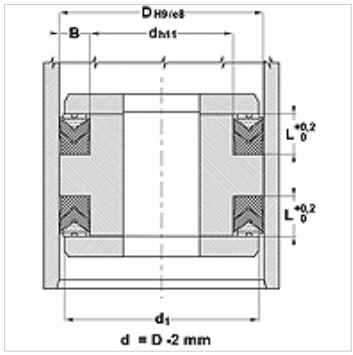

Opis

visoko otpornost na temperaturu.
za teške radne uvjete kao što su tlačni udarci.
jake vibracije, loše površine.

Napomene uz narudžbu

Obratite nam se kod posebnim pogonskih uvjeta (tekućina, temperatura, tlak ...).

Artikl

Naziv	D (mm)	d (mm)	L (mm)
CH3-100 FPM-C	100	80	21,2
CH3-140 FPM-C	140	115	25,8

Usprkos pažljivoj provjeri ne mogu se isključiti pogreške i zbog toga ne preuzimamo odgovornost za sadržane podatke.