DAMPF HR MG

Parne armature HR, sa steznom ljuskom, mjed

Karakteristike

Područje primjene	Primjene za vruću vodu i zasićenu paru
Priključak 1	BSP vanjski navoj, konusni
Oblik brtve 1	plosnato brtvljenje
Radni tlak	do 18 bara
Kratica	AGR ravni
Norma	DIN EN 14423 Norma za navoje ISO 228/DIN 2999
Opseg isporuke	sa steznim ljuskama
Temperaturno područje	Zasićena para do +210 °C Vruća voda do +120 °C
Materijal	Mjed Stezne ljuske od prešane mjedi



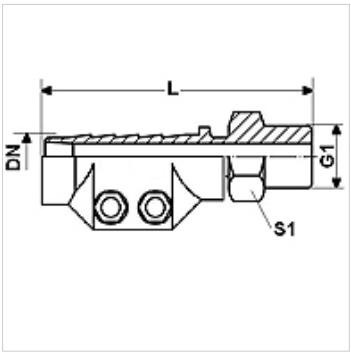

Artikl

Naziv	DN	Veličina	Col	G1	L (mm)	Područje zatezanja (mm)	S1 (mm)
DAMPF 13 HR MG	12	8	1/2"	G 1/2" -14	95,0	24 - 26	22
DAMPF 19 HR MG	19	12	3/4"	G 3/4" -14	95,0	32 - 34	27
DAMPF 25 HR MG	25	16	1"	G 1" -11	100,0	39 - 41	36
DAMPF 32 HR MG	31	20	1.1/4"	G 1,1/4" - 11	105,0	47 - 50	46
DAMPF 38 HR MG	38	24	1.1/2"	G 1,1/2" - 11	125,0	53 - 56	50
DAMPF 50 HR MG	51	32	2"	G 2" -11	140,0	67 - 69	60

DN = nazivni promjer, nazivna širina

Varijante proizvoda

DAMPF AR	Parne armature AR, sa steznom ljuskom, čelik, Čelik
DAMPF AR VA	Parne armature AR, sa steznom ljuskom, plemeniti čelik, Oplemenjeni čelik

Usprkos pažljivoj provjeri ne mogu se isključiti pogreške i zbog toga ne preuzimamo odgovornost za sadržane podatke.