# TW-TG VA

Armatura za cisternu, oplemenjeni čelik

## Karakteristike

| | |
|---|---|
| **Područje primjene** | Cisterne |
| **Priključak 1** | Priključak crijeva |
| **Priključak 2** | BSP vanjski navoj, cilindrični |
| **Izvedba** | sa sigurnosnim vijencem |
| **Norma** | DIN EN 14 420-5 |
| **Materijal** | Oplemenjeni čelik |



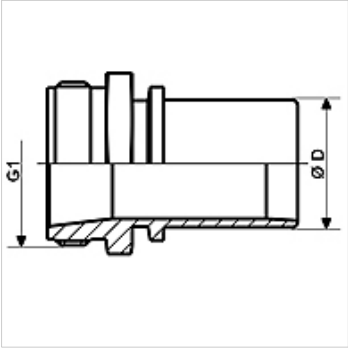


## Artikl

| Naziv | DN* | Ø D (mm) | G1 | maks. radni tlak (bar) |
|---|---|---|---|---|
| **TW-TG 12 13 VA** | 13 | 13,4 | G 1/2" -14 | 16 |
| **TW-TG 34 19 VA** | 19 | 19,4 | G 3/4" -14 | 16 |
| **TW-TG 10 25 VA** | 25 | 25,4 | G 1" -11 | 16 |
| **TW-TG 114 32 VA** | 31 | 32,4 | G 1,1/4" - 11 | 16 |
| **TW-TG 112 38 VA** | 38 | 38,4 | G 1,1/2" - 11 | 16 |
| **TW-TG 20 50 VA** | 50 | 50,4 | G 2" -11 | 16 |
| **TW-TG 212 63 VA** | 63 | 63,4 | G 2,1/2" - 11 | 16 |
| **TW-TG 30 63 VA** | 63 | 63,4 | G 3" -11 | 16 |
| **TW-TG 30 75 VA** | 75 | 75,4 | G 3" -11 | 16 |
| **TW-TG 30 80 VA** | 80 | 80,4 | G 3" -11 | 16 |
| **TW-TG 40 100 VA** | 100 | 100,4 | G 4" -11 | 16 |

DN = nazivni promjer, nazivna širina

## Varijante proizvoda

| | |
|---|---|
| **TW-TG MG** | Armatura za cisternu, mjedena, Mjed |

## Pribor

| | |
|---|---|
| **KS AL** | Stezna ljuska, aluminijska |
| **KS FIX AL** | Stezna ljuska za spajanje zatikom, aluminij |

## je pribor uz sljedeće proizvode

| | |
|---|---|
| **TW** | Crijevo za cisternu |
| **TW OW** | Crijevo za cisternu bez spirale |

*Usprkos pažljivoj provjeri ne mogu se isključiti pogreške i zbog toga ne preuzimamo odgovornost za sadržane podatke.*