HK HM BMS
Geroller motor BMS CN

Karakteristike

Priključak	Priključci za ulje: A + B = G 1/2"; Ulje curenja = G 1/4"
Izvedba	Economy variant always connect drain line Four hole flange bolt circle 106,4 Vratilo Ø 32mm
Ulazni i povratni tlak s vodom za curenje ulja max.	210 bar



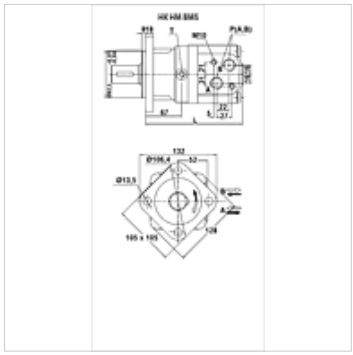

Napomena

Preporučuje se opće priključivanje voda za curenje ulja!

Artikl

Naziv	Protok max. (L/min)	Volumen trošenja (cc)	Broj okretaja min. (rpm)	Broj okretaja max. (rpm)	Okretni moment max. (N-m)	Pad tlaka max. (bar)	Pmax. at 0-100 rpm (bar)	Pmax. at 100-300 rpm (bar)	Pmax. at 300 rpm (bar)	L (mm)	Težina (kg)
HK HM BMS 080	65	80,5	10	810	194	175	100	50	20	167	9,8
HK HM BMS 100	75	100,5	10	750	242	175	100	50	20	170	10,0
HK HM BMS 125	75	126,3	8	600	303	175	100	50	20	175	10,3
HK HM BMS 160	75	160,8	8	470	358	160	100	50	20	181	10,7
HK HM BMS 200	75	200,9	8	375	438	160	100	50	20	188	11,1
HK HM BMS 250	75	252,6	8	300	440	125	100	50	-	197	11,6
HK HM BMS 315	75	321,5	8	240	530	125	100	50	-	208	12,3
HK HM BMS 400	75	401,9	8	180	562	100	100	50	-	222	13,2

max. pressure on shaft seal (without leak oil line) or pressure in leak oil line – Vrijednosti za okretni moment i padove tlaka vrijede za trajni pogon – pmax = maks. tlak

Pribor

HK V0 590	Šok ventil

Rezervni dijelovi

HK HM BM DS	Brtveni set za hidraulični planetarni motor CN

Usprkos pažljivoj provjeri ne mogu se isključiti pogreške i zbog toga ne preuzimamo odgovornost za sadržane podatke.