HK HM BMT
Geroller motor BMT CN

Karakteristike

Priključak	Priključci za ulje: A + B = G 3/4"; Ulje curenja = G 1/4"
Izvedba	Economy variant / short shaft always connect drain line Four hole flange bolt circle 160 Vratilo Ø 40mm, duljina 60mm
Ulazni i povratni tlak s vodom za curenje ulja max.	210 bar



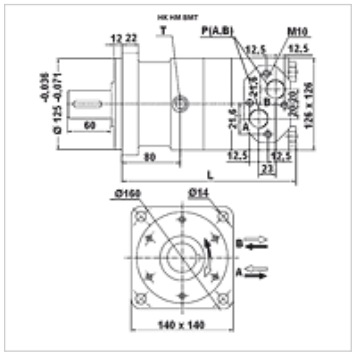

Napomena

Preporučuje se opće priključivanje voda za curenje ulja!

Artikl

Naziv	Protok max. (L/min)	Volumen trošenja (cc)	Broj okretaja min. (rpm)	Broj okretaja max. (rpm)	Okretni moment max. (N-m)	Pad tlaka max. (bar)	Pmax. at 0-100 rpm (bar)	Pmax. at 100-300 rpm (bar)	Pmax. at 300 rpm (bar)	L (mm)	Težina (kg)
HK HM BMT 160	100	158,8	10	625	450	200	75	40	20	210	20,3
HK HM BMT 200	125	200,8	10	625	560	200	75	40	20	215	20,8
HK HM BMT 250	125	252,2	10	500	710	200	75	40	20	220	21,4
HK HM BMT 315	125	317,5	10	280	900	200	75	40	20	227	22,4
HK HM BMT 400	125	401,6	10	305	1000	180	75	40	20	236	23,0
HK HM BMT 500	125	535,5	10	240	1120	160	75	40	-	255	24,0

max. pressure on shaft seal (without leak oil line) or pressure in leak oil line – Vrijednosti za okretni moment i padove tlaka vrijede za trajni pogon – pmax = maks. tlak

Pribor

HK V0 590	Šok ventil

Rezervni dijelovi

HK HM BM DS	Brtveni set za hidraulični planetarni motor CN

Usprkos pažljivoj provjeri ne mogu se isključiti pogreške i zbog toga ne preuzimamo odgovornost za sadržane podatke.