FI BL FP

Filtar za ventiliranje spremnika

Karakteristike

Izvedba	Pričvršćivanje prirubnicom na spremnik, sa sitom za ulijevanje tip FI BL 080 F P10 003, s mogućnošću zatvaranja
Temperatura min.	-25 °C
Temperatura max.	100 °C
Materijal	Kromirani čelik, brtva od pluta
Filter material	anorganski



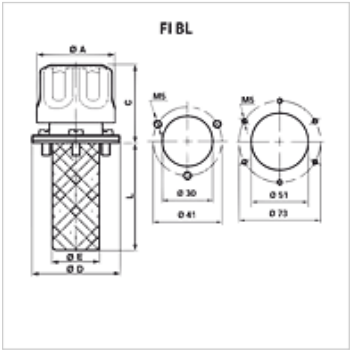

Artikl

Naziv	Finoća filtra (µm)	Količina zraka (L/min)	B (mm)	Pričvršćenje	C (mm)	L (mm)	Promjer kruga (mm)	Ø A (mm)	Ø D (mm)	Ø E (mm)	Provrt spremnika	Težina (kg)
FI BL 046 F P03 002	3	150	110	3 x M5	46	64,0	41	46,00	52	28	30 mm	0,10
FI BL 046 F P10 002	10	200	110	3 x M5	46	64,0	41	46,00	52	28	30 mm	0,10
FI BL 080 F P03 080	3	450	141	6 x M5	61	80,0	73	80,00	83	50	51 mm	0,33
FI BL 080 F P03 150	3	450	211	6 x M5	61	150,0	73	80,00	83	50	51 mm	0,33
FI BL 080 F P10 003	10	550	141	6 x M5	61	80,0	73	80,00	83	50	51 mm	0,33
FI BL 080 F P10 080	10	550	141	6 x M5	61	80,0	73	80,00	83	50	51 mm	0,33
FI BL 080 F P10 150	10	550	211	6 x M5	61	150,0	73	80,00	83	50	51 mm	0,33

Pribor

FI BL SS	Komplet zaštite od prolijevanja za filtar za ventiliranje spremnika

Usprkos pažljivoj provjeri ne mogu se isključiti pogreške i zbog toga ne preuzimamo odgovornost za sadržane podatke.