K-KLEMMBUEGEL IG

Clamp strap with female thread

Karakteristike

Materijal	nickel plated iron



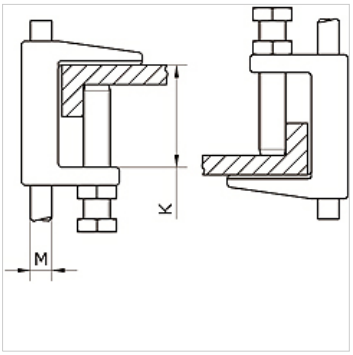

Artikl

Naziv	Navoj	K (mm)
K- 07 40 54 92	M 8	18

Usprkos pažljivoj provjeri ne mogu se isključiti pogreške i zbog toga ne preuzimamo odgovornost za sadržane podatke.