SKF ORING HA

O-prsten za SKF...HA

Karakteristike

Materijal	NBR



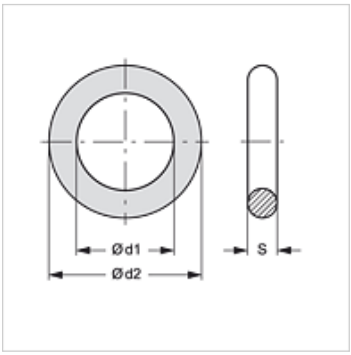

Artikl

Naziv	DN*	Veličina
SKF ORING 10 HA	10	3/8"
SKF ORING 13 HA	12	1/2"
SKF ORING 20 HA	19	3/4"
SKF ORING 25 HA	25	1"
SKF ORING 32 HA	31	1.1/4"
SKF ORING 40 HA	38	1.1/2"

DN = nazivni promjer, nazivna širina

je rezervni dio uz sljedeće proizvode

SKF IR HA	Fiksna polovica vijčane spojke

Dodatni elementi

SKF STUETZRING HA	Potporni prsten za SKF...HA

Usprkos pažljivoj provjeri ne mogu se isključiti pogreške i zbog toga ne preuzimamo odgovornost za sadržane podatke.