# AOH
Szűkítő csavarzat

HANSA-FLEX

## Tulajdonságok

| | |
|---|---|
| **Csatlakozás 1** | metrikus anyamenet |
| **1 tömítési forma** | 24°-os külső kúp O-gyűrűvel |
| **Csatlakozás 2** | metrikus hengeres külső menet |
| **2 tömítési forma** | 24°-os belső kúp |
| **Szerkezeti mód** | Szűkítő csavarzat |
| **Szerkezeti forma** | egyenes |
| **Szabvány** | DIN 2353<br>ISO 8434-1 |
| **Szállítás terjedelme** | Csonk hollandi anyával és vágógyűrűvel |
| **Anyag** | Acél |
| **Felületvédelem** | Galvanikusan bevonatolt |



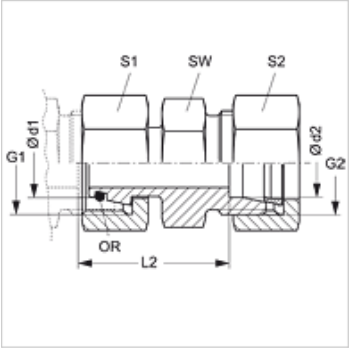


## Megjegyzés

A szerelésre, beépítésre, nyomásterhelésre és a megengedett üzemi hőmérsékleteketre vonatkozó utasításokat a csőcsavarzatok műszaki információinál találja meg.

## Cikk

| Megnevezés | Kivitel | Üzemi nyomás bar | Ø d1 (mm) | Ø d2 (mm) | G1 | G2 | L2 (mm) | SW (mm) | S1 | S2 | O-gyűrű |
|---|---|---|---|---|---|---|---|---|---|---|---|
| **AOH NW 04 LL 04** | L / LL | PN 100 | 6 | 4 | M 12 x 1,5 | M 8 x 1 | 24,5 | 9 | 14 | 10 | 4,0 x 1,5 |
| **AOH NW 04 L** | L | PN 315 | 6 | 6 | M 12 x 1,5 | M 12 x 1,5 | 36,0 | 12 | 14 | 14 | 4,0 x 1,5 |
| **AOH NW 06 L 04** | L | PN 315 | 8 | 6 | M 14 x 1,5 | M 12 x 1,5 | 24,5 | 12 | 17 | 14 | 6,0 x 1,5 |
| **AOH NW 06 L** | L | PN 315 | 8 | 8 | M 14 x 1,5 | M 14 x 1,5 | 36,0 | 14 | 17 | 17 | 6,0 x 1,5 |
| **AOH NW 06 L 08** | L | PN 315 | 8 | 10 | M 14 x 1,5 | M 16 x 1,5 | 26,0 | 17 | 17 | 19 | 6,0 x 1,5 |
| **AOH NW 08 L 04** | L | PN 315 | 10 | 6 | M 16 x 1,5 | M 12 x 1,5 | 25,0 | 14 | 19 | 14 | 7,5 x 1,5 |
| **AOH NW 08 L 06** | L | PN 315 | 10 | 8 | M 16 x 1,5 | M 14 x 1,5 | 25,0 | 14 | 19 | 17 | 7,5 x 1,5 |
| **AOH NW 08 L** | L | PN 315 | 10 | 10 | M 16 x 1,5 | M 16 x 1,5 | 36,0 | 17 | 19 | 19 | 7,5 x 1,5 |
| **AOH NW 08 L 10** | L | PN 315 | 10 | 12 | M 16 x 1,5 | M 18 x 1,5 | 28,0 | 19 | 19 | 22 | 7,5 x 1,5 |
| **AOH NW 10 L 04** | L | PN 315 | 12 | 6 | M 18 x 1,5 | M 12 x 1,5 | 26,5 | 17 | 22 | 14 | 9,0 x 1,5 |
| **AOH NW 10 L 06** | L | PN 315 | 12 | 8 | M 18 x 1,5 | M 14 x 1,5 | 26,5 | 17 | 22 | 17 | 9,0 x 1,5 |
| **AOH NW 10 L 08** | L | PN 315 | 12 | 10 | M 18 x 1,5 | M 16 x 1,5 | 27,5 | 17 | 22 | 19 | 9,0 x 1,5 |
| **AOH NW 10 L** | L | PN 315 | 12 | 12 | M 18 x 1,5 | M 18 x 1,5 | 36,0 | 19 | 22 | 22 | 9,0 x 1,5 |
| **AOH NW 13 L 04** | L | PN 315 | 15 | 6 | M 22 x 1,5 | M 12 x 1,5 | 28,5 | 19 | 27 | 14 | 12,0 x 2,0 |
| **AOH NW 13 L 06** | L | PN 315 | 15 | 8 | M 22 x 1,5 | M 14 x 1,5 | 28,5 | 19 | 27 | 17 | 12,0 x 2,0 |
| **AOH NW 13 L 08** | L | PN 315 | 15 | 10 | M 22 x 1,5 | M 16 x 1,5 | 29,5 | 19 | 27 | 19 | 12,0 x 2,0 |
| **AOH NW 13 L 10** | L | PN 315 | 12 | 15 | M 22 x 1,5 | M 16 x 1,5 | 29,5 | 19 | 27 | 22 | 12,0 x 2,0 |
| **AOH NW 13 L** | L | PN 315 | 15 | 15 | M 22 x 1,5 | M 22 x 1,5 | 36,0 | 24 | 27 | 27 | 12,0 x 2,0 |
| **AOH NW 16 L 04** | L | PN 315 | 18 | 6 | M 26 x 1,5 | M 12 x 1,5 | 29,5 | 24 | 32 | 14 | 15,0 x 2,0 |
| **AOH NW 16 L 06** | L | PN 315 | 18 | 8 | M 26 x 1,5 | M 14 x 1,5 | 29,5 | 24 | 32 | 17 | 15,0 x 2,0 |
| **AOH NW 16 L 08** | L | PN 315 | 18 | 10 | M 26 x 1,5 | M 16 x 1,5 | 30,5 | 24 | 32 | 19 | 15,0 x 2,0 |
| **AOH NW 16 L 10** | L | PN 315 | 18 | 12 | M 26 x 1,5 | M 18 x 1,5 | 30,5 | 24 | 32 | 22 | 15,0 x 2,0 |
| **AOH NW 16 L 13** | L | PN 315 | 18 | 15 | M 26 x 1,5 | M 22 x 1,5 | 31,5 | 24 | 32 | 27 | 15,0 x 2,0 |
| **AOH NW 16 L** | L | PN 315 | 18 | 18 | M 26 x 1,5 | M 26 x 1,5 | 36,0 | 27 | 32 | 32 | 15,0 x 2,0 |
| **AOH NW 20 L 04** | L | PN 160 | 22 | 6 | M 30 x 2 | M 12 x 1,5 | 32,0 | 27 | 36 | 14 | 20,0 x 2,0 |
| **AOH NW 20 L 06** | L | PN 160 | 22 | 8 | M 30 x 2 | M 14 x 1,5 | 32,0 | 27 | 36 | 17 | 20,0 x 2,0 |
| **AOH NW 20 L 08** | L | PN 160 | 22 | 10 | M 30 x 2 | M 16 x 1,5 | 33,0 | 27 | 36 | 19 | 20,0 x 2,0 |
| **AOH NW 20 L 10** | L | PN 160 | 22 | 12 | M 30 x 2 | M 18 x 1,5 | 33,0 | 27 | 36 | 22 | 20,0 x 2,0 |
| **AOH NW 20 L 13** | L | PN 160 | 22 | 15 | M 30 x 2 | M 22 x 1,5 | 34,0 | 27 | 36 | 27 | 20,0 x 2,0 |
| **AOH NW 20 L 16** | L | PN 160 | 22 | 18 | M 30 x 2 | M 26 x 1,5 | 33,5 | 27 | 36 | 32 | 20,0 x 2,0 |
| **AOH NW 20 L** | L | PN 160 | 22 | 22 | M 30 x 2 | M 30 x 2 | 40,0 | 32 | 36 | 36 | 20,0 x 2,0 |
| **AOH NW 20 L 25** | L | PN 160 | 22 | 28 | M 30 x 2 | M 36 x 2 | 38,0 | 41 | 36 | 50 | 20,0 x 2,0 |
| **AOH NW 25 L 04** | L | PN 160 | 28 | 6 | M 36 x 2 | M 12 x 1,5 | 34,0 | 32 | 41 | 14 | 26,0 x 2,0 |
| **AOH NW 25 L 06** | L | PN 160 | 28 | 8 | M 36 x 2 | M 14 x 1,5 | 34,0 | 32 | 41 | 17 | 26,0 x 2,0 |
| **AOH NW 25 L 08** | L | PN 160 | 28 | 10 | M 36 x 2 | M 16 x 1,5 | 35,0 | 32 | 41 | 19 | 26,0 x 2,0 |
| **AOH NW 25 L 10** | L | PN 160 | 28 | 12 | M 36 x 2 | M 18 x 1,5 | 35,0 | 32 | 41 | 22 | 26,0 x 2,0 |
| **AOH NW 25 L 13** | L | PN 160 | 28 | 15 | M 36 x 2 | M 22 x 1,5 | 36,0 | 32 | 41 | 27 | 26,0 x 2,0 |
| **AOH NW 25 L 16** | L | PN 160 | 28 | 18 | M 36 x 2 | M 26 x 1,5 | 35,5 | 32 | 41 | 32 | 26,0 x 2,0 |
| **AOH NW 25 L 20** | L | PN 160 | 28 | 22 | M 36 x 2 | M 30 x 2 | 37,5 | 32 | 41 | 36 | 26,0 x 2,0 |
| **AOH NW 25 L** | L | PN 160 | 28 | 28 | M 36 x 2 | M 36 x 2 | 50,0 | 46 | 50 | 50 | 26,0 x 2,0 |
| **AOH NW 32 L 04** | L | PN 160 | 35 | 6 | M 12 x 1,5 | M 45 x 2 | 38,5 | 41 | 50 | 14 | 32,0 x 2,5 |

*Az alapos ellenőrzések ellenére nem tudunk minden hibát kizárni és ezért nem vállalunk felelősséget a megadott adatokért.*

## Cikk

| Megnevezés | Kivitel | Üzemi nyomás bar | Ø d1 (mm) | Ø d2 (mm) | G1 | G2 | L2 (mm) | SW (mm) | S1 | S2 | O-gyűrű |
|---|---|---|---|---|---|---|---|---|---|---|---|
| **AOH NW 32 L 06** | L | PN 160 | 35 | 8 | M 45 x 2 | M 14 x 1,5 | 38,5 | 41 | 50 | 17 | 32,0 x 2,5 |
| **AOH NW 32 L 08** | L | PN 160 | 35 | 10 | M 45 x 2 | M 16 x 1,5 | 39,5 | 41 | 50 | 19 | 32,0 x 2,5 |
| **AOH NW 32 L 10** | L | PN 160 | 35 | 12 | M 45 x 2 | M 18 x 1,5 | 39,5 | 41 | 50 | 22 | 32,0 x 2,5 |
| **AOH NW 32 L 13** | L | PN 160 | 35 | 15 | M 45 x 2 | M 22 x 1,5 | 39,5 | 41 | 50 | 27 | 32,0 x 2,5 |
| **AOH NW 32 L 16** | L | PN 160 | 18 | 35 | M 45 x 2 | M 26 x 1,5 | 39,5 | 41 | 50 | 32 | 32,0 x 2,5 |
| **AOH NW 32 L 20** | L | PN 160 | 35 | 22 | M 45 x 2 | M 30 x 2 | 41,5 | 41 | 50 | 36 | 32,0 x 2,5 |
| **AOH NW 32 L 25** | L | PN 160 | 35 | 28 | M 45 x 2 | M 36 x 2 | 41,5 | 41 | 50 | 41 | 32,0 x 2,5 |
| **AOH NW 32 L** | L | PN 160 | 35 | 35 | M 45 x 2 | M 45 x 2 | 50,0 | 46 | 50 | 50 | 32,0 x 2,5 |
| **AOH NW 40 L 04** | L | PN 160 | 42 | 6 | M 52 x 2 | M 12 x 1,5 | 41,0 | 46 | 60 | 14 | 38,0 x 2,5 |
| **AOH NW 40 L 06** | L | PN 160 | 42 | 8 | M 52 x 2 | M 14 x 1,5 | 41,0 | 46 | 60 | 17 | 38,0 x 2,5 |
| **AOH NW 40 L 08** | L | PN 160 | 42 | 10 | M 52 x 2 | M 16 x 1,5 | 42,0 | 46 | 60 | 19 | 38,0 x 2,5 |
| **AOH NW 40 L 10** | L | PN 160 | 42 | 12 | M 52 x 2 | M 18 x 1,5 | 42,0 | 46 | 60 | 22 | 38,0 x 2,5 |
| **AOH NW 40 L 13** | L | PN 160 | 42 | 15 | M 52 x 2 | M 22 x 1,5 | 43,0 | 46 | 60 | 27 | 38,0 x 2,5 |
| **AOH NW 40 L 16** | L | PN 160 | 42 | 18 | M 52 x 2 | M 26 x 1,5 | 42,0 | 50 | 60 | 32 | 38,0 x 2,5 |
| **AOH NW 40 L 20** | L | PN 160 | 42 | 22 | M 52 x 2 | M 30 x 2 | 44,0 | 50 | 60 | 36 | 38,0 x 2,5 |
| **AOH NW 40 L 25** | L | PN 160 | 42 | 28 | M 52 x 2 | M 36 x 2 | 44,0 | 50 | 60 | 41 | 38,0 x 2,5 |
| **AOH NW 40 L 32** | L | PN 160 | 42 | 35 | M 52 x 2 | M 45 x 2 | 43,0 | 50 | 60 | 50 | 38,0 x 2,5 |
| **AOH NW 40 L** | L | PN 160 | 42 | 42 | M 52 x 2 | M 52 x 2 | 60,0 | 55 | 60 | 60 | 38,0 x 2,5 |
| | | | | | | | | | | | |
| **AOH NW 16 L 13 S** | L / S | PN 315 | 18 | 16 | M 26 x 1,5 | M 24 x 1,5 | 31,5 | 27 | 32 | 30 | 15,0 x 2,0 |
| **AOH NW 20 L 13 S** | L / S | PN 160 | 22 | 16 | M 30 x 2 | M 24 x 1,5 | 34,5 | 27 | 36 | 30 | 20,0 x 2,0 |
| **AOH NW 20 L 16 S** | L / S | PN 160 | 22 | 20 | M 30 x 2 | M 30 x 2 | 34,5 | 32 | 36 | 36 | 20,0 x 2,0 |
| **AOH NW 25 L 13 S** | L / S | PN 160 | 28 | 16 | M 36 x 2 | M 24 x 1,5 | 54,5 | 32 | 41 | 30 | 26,0 x 2,0 |
| **AOH NW 25 L 20 S** | L / S | PN 160 | 28 | 25 | M 36 x 2 | M 36 x 2 | 38,0 | 41 | 41 | 46 | 26,0 x 2,0 |
| **AOH NW 32 L 20 S** | L / S | PN 160 | 35 | 25 | M 45 x 2 | M 36 x 2 | 40,0 | 41 | 50 | 46 | 32,0 x 2,5 |
| **AOH NW 32 L 25 S** | L / S | PN 160 | 35 | 30 | M 45 x 2 | M 42 x 2 | 41,5 | 46 | 50 | 50 | 32,0 x 2,5 |
| **AOH NW 40 L 25 S** | L / S | PN 160 | 42 | 30 | M 52 x 2 | M 42 x 2 | 44,0 | 50 | 60 | 50 | 38,0 x 2,5 |
| **AOH NW 40 L 32 S** | L / S | PN 160 | 42 | 38 | M 52 x 2 | M 52 x 2 | 45,5 | 55 | 60 | 60 | 38,0 x 2,5 |
| | | | | | | | | | | | |
| **AOH NW 03 S** | S | PN 630 | 6 | 6 | M 14 x 1,5 | M 14 x 1,5 | 36,0 | 14 | 17 | 17 | 4,5 x 1,5 |
| **AOH NW 04 S 03** | S | PN 630 | 8 | 6 | M 16 x 1,5 | M 14 x 1,5 | 28,0 | 14 | 19 | 17 | 6,0 x 1,5 |
| **AOH NW 04 S** | S | PN 630 | 8 | 8 | M 16 x 1,5 | M 16 x 1,5 | 36,0 | 17 | 19 | 19 | 6,0 x 1,5 |
| **AOH NW 06 S 03** | S | PN 630 | 10 | 6 | M 18 x 1,5 | M 14 x 1,5 | 29,5 | 17 | 22 | 17 | 7,5 x 1,5 |
| **AOH NW 06 S 04** | S | PN 630 | 10 | 8 | M 18 x 1,5 | M 16 x 1,5 | 29,5 | 17 | 22 | 19 | 7,5 x 1,5 |
| **AOH NW 06 S** | S | PN 630 | 10 | 10 | M 18 x 1,5 | M 18 x 1,5 | 36,0 | 19 | 22 | 22 | 7,5 x 1,5 |
| **AOH NW 08 S 03** | S | PN 630 | 12 | 6 | M 20 x 1,5 | M 14 x 1,5 | 30,0 | 17 | 24 | 17 | 9,0 x 1,5 |
| **AOH NW 08 S 04** | S | PN 630 | 12 | 8 | M 20 x 1,5 | M 16 x 1,5 | 30,0 | 17 | 24 | 19 | 9,0 x 1,5 |
| **AOH NW 08 S 06** | S | PN 630 | 12 | 10 | M 20 x 1,5 | M 18 x 1,5 | 30,5 | 19 | 24 | 22 | 9,0 x 1,5 |
| **AOH NW 08 S** | S | PN 630 | 12 | 12 | M 20 x 1,5 | M 20 x 1,5 | 36,0 | 22 | 24 | 24 | 9,0 x 1,5 |
| **AOH NW 10 S 03** | S | PN 630 | 14 | 6 | M 22 x 1,5 | M 14 x 1,5 | 33,0 | 19 | 27 | 17 | 10,0 x 2,0 |
| **AOH NW 10 S 04** | S | PN 630 | 14 | 8 | M 22 x 1,5 | M 16 x 1,5 | 33,0 | 19 | 27 | 19 | 10,0 x 2,0 |
| **AOH NW 10 S 06** | S | PN 630 | 14 | 10 | M 22 x 1,5 | M 18 x 1,5 | 32,5 | 19 | 27 | 22 | 10,0 x 2,0 |
| **AOH NW 10 S 08** | S | PN 630 | 14 | 12 | M 22 x 1,5 | M 20 x 1,5 | 32,5 | 22 | 27 | 24 | 10,0 x 2,0 |
| **AOH NW 10 S** | S | PN 630 | 14 | 14 | M 22 x 1,5 | M 22 x 1,5 | 40,0 | 24 | 27 | 27 | 10,0 x 2,0 |
| **AOH NW 13 S 03** | S | PN 400 | 16 | 6 | M 24 x 1,5 | M 14 x 1,5 | 34,0 | 22 | 30 | 17 | 12,0 x 2,0 |
| **AOH NW 13 S 04** | S | PN 400 | 16 | 8 | M 24 x 1,5 | M 16 x 1,5 | 34,0 | 22 | 30 | 19 | 12,0 x 2,0 |
| **AOH NW 13 S 06** | S | PN 400 | 16 | 10 | M 24 x 1,5 | M 18 x 1,5 | 33,5 | 22 | 30 | 22 | 12,0 x 2,0 |
| **AOH NW 13 S 08** | S | PN 400 | 16 | 12 | M 24 x 1,5 | M 20 x 1,5 | 33,5 | 22 | 30 | 24 | 12,0 x 2,0 |
| **AOH NW 13 S 10** | S | PN 400 | 16 | 14 | M 24 x 1,5 | M 22 x 1,5 | 35,5 | 24 | 30 | 27 | 12,0 x 2,0 |
| **AOH NW 13 S** | S | PN 400 | 16 | 16 | M 24 x 1,5 | M 24 x 1,5 | 40,0 | 27 | 30 | 30 | 12,0 x 2,0 |
| **AOH NW 16 S 03** | S | PN 400 | 20 | 6 | M 30 x 2 | M 14 x 1,5 | 39,0 | 27 | 36 | 17 | 16,3 x 2,4 |
| **AOH NW 16 S 04** | S | PN 400 | 20 | 8 | M 30 x 2 | M 16 x 1,5 | 39,0 | 27 | 36 | 19 | 16,3 x 2,4 |
| **AOH NW 16 S 06** | S | PN 400 | 20 | 10 | M 30 x 2 | M 18 x 1,5 | 38,5 | 27 | 36 | 22 | 16,3 x 2,4 |
| **AOH NW 16 S 08** | S | PN 400 | 20 | 12 | M 30 x 2 | M 20 x 1,5 | 38,5 | 27 | 36 | 24 | 16,3 x 2,4 |
| **AOH NW 16 S 10** | S | PN 400 | 20 | 14 | M 30 x 2 | M 22 x 1,5 | 40,0 | 27 | 36 | 27 | 16,3 x 2,4 |
| **AOH NW 16 S 13** | S | PN 400 | 20 | 16 | M 30 x 2 | M 24 x 1,5 | 39,5 | 27 | 36 | 30 | 16,3 x 2,4 |
| **AOH NW 16 S** | S | PN 400 | 20 | 20 | M 30 x 2 | M 30 x 2 | 46,0 | 32 | 36 | 36 | 16,3 x 2,4 |
| **AOH NW 20 S 03** | S | PN 400 | 25 | 6 | M 36 x 2 | M 14 x 1,5 | 41,5 | 32 | 46 | 17 | 20,3 x 2,4 |
| **AOH NW 20 S 04** | S | PN 400 | 25 | 8 | M 36 x 2 | M 16 x 1,5 | 41,5 | 32 | 46 | 19 | 20,3 x 2,4 |
| **AOH NW 20 S 06** | S | PN 400 | 25 | 10 | M 36 x 2 | M 18 x 1,5 | 41,0 | 32 | 46 | 22 | 20,3 x 2,4 |
| **AOH NW 20 S 08** | S | PN 400 | 25 | 12 | M 36 x 2 | M 20 x 1,5 | 41,0 | 32 | 46 | 24 | 20,3 x 2,4 |
| **AOH NW 20 S 10** | S | PN 400 | 25 | 14 | M 36 x 2 | M 22 x 1,5 | 42,5 | 32 | 46 | 27 | 20,3 x 2,4 |
| **AOH NW 20 S 13** | S | PN 400 | 25 | 16 | M 36 x 2 | M 24 x 1,5 | 42,0 | 32 | 46 | 30 | 20,3 x 2,4 |

# AOH
Szűkítő csavarzat

HANSA-FLEX

## Cikk

| Megnevezés | Kivitel | Üzemi nyomás bar | Ø d1 (mm) | Ø d2 (mm) | G1 | G2 | L2 (mm) | SW (mm) | S1 | S2 | O-gyűrű |
|---|---|---|---|---|---|---|---|---|---|---|---|
| **AOH NW 20 S 16** | S | PN 400 | 25 | 20 | M 36 x 2 | M 30 x 2 | 42,0 | 32 | 46 | 36 | 20,3 x 2,4 |
| **AOH NW 20 S** | S | PN 400 | 25 | 25 | M 36 x 2 | M 36 x 2 | 50,0 | 41 | 46 | 46 | 20,3 x 2,4 |
| **AOH NW 25 S 03** | S | PN 400 | 30 | 6 | M 42 x 2 | M 14 x 1,5 | 44,5 | 36 | 50 | 17 | 25,3 x 2,4 |
| **AOH NW 25 S 04** | S | PN 400 | 30 | 8 | M 42 x 2 | M 16 x 1,5 | 46,0 | 41 | 50 | 19 | 25,3 x 2,4 |
| **AOH NW 25 S 06** | S | PN 400 | 30 | 10 | M 42 x 2 | M 18 x 1,5 | 45,5 | 41 | 50 | 22 | 25,3 x 2,4 |
| **AOH NW 25 S 08** | S | PN 400 | 30 | 12 | M 42 x 2 | M 20 x 1,5 | 45,5 | 41 | 50 | 24 | 25,3 x 2,4 |
| **AOH NW 25 S 10** | S | PN 400 | 30 | 14 | M 42 x 2 | M 22 x 1,5 | 47,0 | 41 | 50 | 27 | 25,3 x 2,4 |
| **AOH NW 25 S 13** | S | PN 400 | 30 | 16 | M 42 x 2 | M 24 x 1,5 | 46,5 | 41 | 50 | 30 | 25,3 x 2,4 |
| **AOH NW 25 S 16** | S | PN 400 | 30 | 20 | M 42 x 2 | M 30 x 2 | 46,5 | 41 | 50 | 36 | 25,3 x 2,4 |
| **AOH NW 25 S 20** | S | PN 400 | 30 | 25 | M 42 x 2 | M 36 x 2 | 47,0 | 41 | 50 | 46 | 25,3 x 2,4 |
| **AOH NW 25 S** | S | PN 400 | 30 | 30 | M 42 x 2 | M 42 x 2 | 56,0 | 46 | 50 | 50 | 25,3 x 2,4 |
| **AOH NW 32 S 03** | S | PN 315 | 38 | 6 | M 52 x 2 | M 14 x 1,5 | 48,5 | 46 | 60 | 17 | 33,3 x 2,4 |
| **AOH NW 32 S 04** | S | PN 315 | 38 | 8 | M 52 x 2 | M 16 x 1,5 | 48,5 | 46 | 60 | 19 | 33,3 x 2,4 |
| **AOH NW 32 S 06** | S | PN 315 | 38 | 10 | M 52 x 2 | M 18 x 1,5 | 48,0 | 46 | 60 | 22 | 33,3 x 2,4 |
| **AOH NW 32 S 08** | S | PN 315 | 38 | 12 | M 52 x 2 | M 20 x 1,5 | 50,0 | 50 | 60 | 24 | 33,3 x 2,4 |
| **AOH NW 32 S 10** | S | PN 315 | 38 | 14 | M 52 x 2 | M 22 x 1,5 | 51,5 | 50 | 60 | 27 | 33,3 x 2,4 |
| **AOH NW 32 S 13** | S | PN 315 | 38 | 16 | M 24 x 1,5 | M 52 x 2 | 51,0 | 50 | 60 | 30 | 33,3 x 2,4 |
| **AOH NW 32 S 16** | S | PN 315 | 38 | 20 | M 52 x 2 | M 30 x 2 | 51,0 | 50 | 60 | 36 | 33,3 x 2,4 |
| **AOH NW 32 S 20** | S | PN 315 | 38 | 25 | M 52 x 2 | M 36 x 2 | 51,5 | 50 | 60 | 46 | 33,3 x 2,4 |
| **AOH NW 32 S 25** | S | PN 315 | 38 | 30 | M 52 x 2 | M 42 x 2 | 52,0 | 50 | 60 | 50 | 33,3 x 2,4 |
| **AOH NW 32 S** | S | PN 315 | 38 | 38 | M 52 x 2 | M 52 x 2 | 60,0 | 55 | 60 | 60 | 33,3 x 2,4 |
| | | | | | | | | | | | |
| **AOH NW 13 S 13 L** | S / L | PN 315 | 16 | 15 | M 24 x 1,5 | M 22 x 1,5 | 32,0 | 24 | 30 | 27 | 12,0 x 2,0 |
| **AOH NW 16 S 13 L** | S / L | PN 315 | 20 | 15 | M 30 x 2 | M 22 x 1,5 | 36,0 | 27 | 36 | 27 | 16,3 x 2,4 |
| **AOH NW 16 S 16 L** | S / L | PN 315 | 20 | 18 | M 30 x 2 | M 26 x 1,5 | 35,5 | 27 | 36 | 32 | 16,3 x 2,4 |
| **AOH NW 20 S 16 L** | S / L | PN 315 | 25 | 18 | M 42 x 2 | M 26 x 1,5 | 38,0 | 32 | 46 | 32 | 20,3 x 2,4 |
| **AOH NW 20 S 20 L** | S / L | PN 160 | 25 | 22 | M 36 x 2 | M 30 x 2 | 40,0 | 32 | 46 | 36 | 20,3 x 2,4 |
| **AOH NW 25 S 20 L** | S / L | PN 160 | 30 | 22 | M 42 x 2 | M 30 x 2 | 45,5 | 41 | 50 | 36 | 25,3 x 2,4 |
| **AOH NW 25 S 25 L** | S / L | PN 160 | 30 | 28 | M 42 x 2 | M 36 x 2 | 45,5 | 41 | 50 | 36 | 25,3 x 2,4 |
| **AOH NW 32 S 25 L** | S / L | PN 160 | 38 | 28 | M 52 x 2 | M 36 x 2 | 49,0 | 50 | 60 | 41 | 33,3 x 2,4 |
| **AOH NW 32 S 32 L** | S / L | PN 160 | 38 | 35 | M 52 x 2 | M 45 x 2 | 48,0 | 50 | 60 | 50 | 33,3 x 2,4 |

Kivitel: LL = igen könnyű  L = könnyű  S = nehéz – PN = névleges nyomás  PB = max. üzemi nyomás – Ø d1 = cső külső átmérője – Ø d2 = cső külső átmérője

## Termékváltozatok

| | |
|---|---|
| **AOH VA** | Szűkítő csavarzat, Csonk hollandi anyával és vágógyűrűvel |
| **XAOH** | Szűkítő csavarzat, Csonk (hollandi anya és vágógyűrű nélkül) |

*Az alapos ellenőrzések ellenére nem tudunk minden hibát kizárni és ezért nem vállalunk felelősséget a megadott adatokért.*