# VET
Csavarzat, T-idom

HANSA-FLEX

## Tulajdonságok

| | |
|---|---|
| **Csatlakozás 1** | metrikus anyamenet |
| **1 tömítési forma** | Vágógyűrűs csőcsonk |
| **Csatlakozás 2 + 3** | metrikus hengeres külső menet |
| **2 + 3 tömítési forma** | 24°-os belső kúp |
| **Szerkezeti mód** | Beállítható irányú csavarzat |
| **Szerkezeti forma** | T-idom |
| **Szabvány** | DIN 2353<br>ISO 8434-1 |
| **Szállítás terjedelme** | Csonk hollandi anyával és vágógyűrűvel |
| **Anyag** | Acél |
| **Felületvédelem** | Galvanikusan bevonatolt |

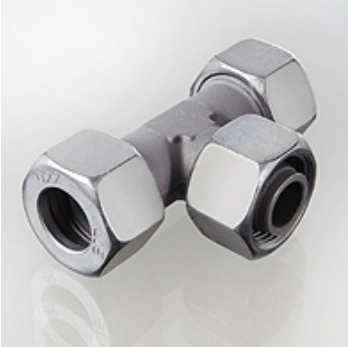

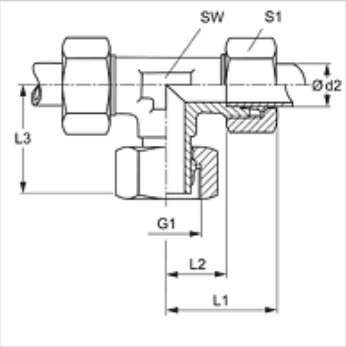


## Megjegyzés

A szerelésre, beépítésre, nyomásterhelésre és a megengedett üzemi hőmérsékleteketre vonatkozó utasításokat a csőcsavarzatok műszaki információinál találja meg.

## Cikk

| Megnevezés | Kivitel | Üzemi nyomás bar | Ø d2 (mm) | G1 | L1 (mm) | L2 (mm) | L3 (mm) | SW (mm) | S1 |
|---|---|---|---|---|---|---|---|---|---|
| **VET 16 LL** | LL | PN 100 | 16 | M 22 x 1,5 | 36 | 21,0 | 33,0 | 19 | 27 |
| | | | | | | | | | |
| **VET NW 04 HL** | L | PN 315 | 6 | M 12 x 1,5 | 27 | 12,0 | 26,0 | 12 | 14 |
| **VET NW 06 HL** | L | PN 315 | 8 | M 14 x 1,5 | 29 | 14,0 | 27,0 | 12 | 17 |
| **VET NW 08 HL** | L | PN 315 | 10 | M 16 x 1,5 | 30 | 15,0 | 28,5 | 14 | 19 |
| **VET NW 10 HL** | L | PN 315 | 12 | M 18 x 1,5 | 32 | 17,0 | 29,0 | 17 | 22 |
| **VET NW 13 HL** | L | PN 315 | 15 | M 22 x 1,5 | 36 | 21,0 | 32,0 | 19 | 27 |
| **VET NW 16 HL** | L | PN 315 | 18 | M 26 x 1,5 | 40 | 23,5 | 36,0 | 24 | 32 |
| **VET NW 20 HL** | L | PN 160 | 22 | M 30 x 2 | 44 | 27,5 | 38,0 | 27 | 36 |
| **VET NW 25 HL** | L | PN 160 | 28 | M 36 x 2 | 47 | 30,5 | 41,5 | 36 | 41 |
| **VET NW 32 HL** | L | PN 160 | 35 | M 45 x 2 | 56 | 34,5 | 51,0 | 41 | 50 |
| **VET NW 40 HL** | L | PN 160 | 42 | M 52 x 2 | 63 | 40,0 | 56,0 | 50 | 60 |
| | | | | | | | | | |
| **VET NW 03 HS** | S | PN 630 | 6 | M 14 x 1,5 | 31 | 16,0 | 27,0 | 12 | 17 |
| **VET NW 04 HS** | S | PN 630 | 8 | M 16 x 1,5 | 32 | 17,0 | 27,0 | 14 | 19 |
| **VET NW 06 HS** | S | PN 630 | 10 | M 18 x 1,5 | 34 | 17,5 | 29,5 | 17 | 22 |
| **VET NW 08 HS** | S | PN 630 | 12 | M 20 x 1,5 | 38 | 21,5 | 30,5 | 17 | 24 |
| **VET NW 10 HS** | S | PN 630 | 14 | M 22 x 1,5 | 40 | 22,0 | 34,5 | 19 | 27 |
| **VET NW 13 HS** | S | PN 400 | 16 | M 24 x 1,5 | 43 | 24,5 | 36,0 | 24 | 30 |
| **VET NW 16 HS** | S | PN 400 | 20 | M 30 x 2 | 48 | 26,5 | 44,0 | 27 | 36 |
| **VET NW 20 HS** | S | PN 400 | 25 | M 36 x 2 | 54 | 30,0 | 49,5 | 36 | 46 |
| **VET NW 25 HS** | S | PN 400 | 30 | M 42 x 2 | 62 | 36,5 | 55,0 | 41 | 50 |
| **VET NW 32 HS** | S | PN 315 | 38 | M 52 x 2 | 72 | 41,0 | 63,0 | 50 | 60 |

Kivitel: LL = igen könnyű  L = könnyű  S = nehéz – PN = névleges nyomás  PB = max. üzemi nyomás – Ø d2 = cső külső átmérője

## Termékváltozatok

| | |
|---|---|
| **VET MG** | Csavarzat, T-idom, Sárgaréz |
| **VET VA** | Csavarzat, T-idom, Nemesacél |
| **XVET** | Csavarzat, T-idom, Acél |

*Az alapos ellenőrzések ellenére nem tudunk minden hibát kizárni és ezért nem vállalunk felelősséget a megadott adatokért.*