# V HF
Csavarzat, francia Kivitel

HANSA-FLEX

## Tulajdonságok

| | |
|---|---|
| **Csatlakozás 1 + 2** | metrikus hengeres külső menet |
| **1+2 tömítési forma** | 24°-os belső kúp |
| **Szerkezeti mód** | Csavarzat |
| **Szerkezeti kivitel-kiegészítés** | Francia kivitel |
| **Szerkezeti forma** | egyenes |
| **Szállítás terjedelme** | Csonk hollandi anyával és vágógyűrűvel |
| **Anyag** | Acél |
| **Felületvédelem** | Galvanikusan bevonatolt |



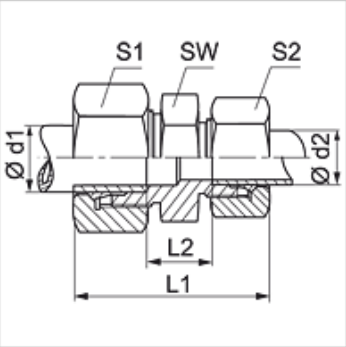


## Megjegyzés

A szerelésre, beépítésre, nyomásterhelésre és a megengedett üzemi hőmérsékleteketre vonatkozó utasításokat a csőcsavarzatok műszaki információinál találja meg.

## Cikk

| Megnevezés | Üzemi nyomás bar | Ø d1 (mm) | Ø d2 (mm) | L1 (mm) | L2 (mm) | SW (mm) | S1 | S2 |
|---|---|---|---|---|---|---|---|---|
| **V NW 10 HF** | PN 400 | 13,25 | 13,25 | 58,0 | 13 | 22 | 27 | 27 |
| **V NW 13 HF 10** | PN 250 | 16,75 | 13,25 | 60,0 | 14 | 27 | 30 | 27 |
| **V NW 13 HF** | PN 250 | 16,75 | 16,75 | 61,0 | 14 | 27 | 30 | 30 |
| **V NW 16 HF 13** | PN 250 | 21,25 | 16,75 | 64,5 | 17 | 32 | 36 | 30 |
| **V NW 16 HF** | PN 250 | 21,25 | 21,25 | 67,0 | 19 | 32 | 36 | 36 |
| **V NW 20 HF 13** | PN 250 | 26,75 | 16,75 | 66,5 | 18 | 41 | 42 | 30 |
| **V NW 20 HF** | PN 250 | 26,75 | 26,75 | 70,0 | 20 | 36 | 42 | 42 |
| **V NW 25 HF 16** | PN 160 | 33,50 | 21,25 | 73,0 | 24 | 46 | 55 | 36 |
| **V NW 25 HF 20** | PN 160 | 33,50 | 26,75 | 74,0 | 24 | 46 | 55 | 42 |
| **V NW 25 HF** | PN 160 | 33,50 | 33,50 | 76,0 | 26 | 46 | 55 | 55 |

Kivitel: LL = igen könnyű  L = könnyű  S = nehéz – PN = névleges nyomás  PB = max. üzemi nyomás – Ø d2 = cső külső átmérője

*Az alapos ellenőrzések ellenére nem tudunk minden hibát kizárni és ezért nem vállalunk felelősséget a megadott adatokért.*