KM JF VA
Biztosítóanya

Tulajdonságok

Csatlakozás 1	ORFS-belső menet
Szerkezeti mód	Biztosítóanya
Szabvány	ISO 8434-2
Anyag	Nemesacél

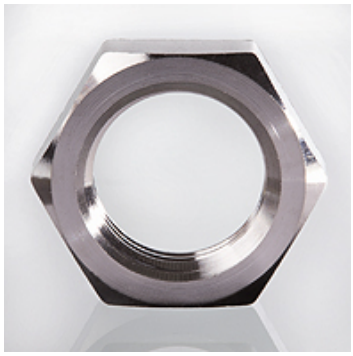

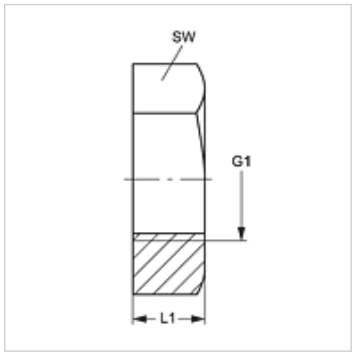

Cikk

Megnevezés	G1	L1 (mm)	SW (mm)
KM 04 JF VA	9/16" -18 UNF	7	22
KM 06 JF VA	11/16" -16 UN	8	27
KM 08 JF VA	13/16" -16 UN	9	30
KM 10 JF VA	1" -14 UNS	11	32

SW = kulcsméret

Termékváltozatok

KM JF	Biztosítóanya, Acél

Az alapos ellenőrzések ellenére nem tudunk minden hibát kizárni és ezért nem vállalunk felelősséget a megadott adatokért.