W45 IR

Összekötő-csonk, 45°-os könyök

Tulajdonságok

Csatlakozás 1	hengeres BSP belső menet
1 tömítési forma	lapos tömítés
Csatlakozás 2	hengeres BSP belső menet
2 tömítési forma	lapratömítő
Szerkezeti mód	Összekötő csonk
Szerkezeti forma	45°-os könyök
Anyag	Acél
Felületvédelem	Galvanikusan bevonatolt



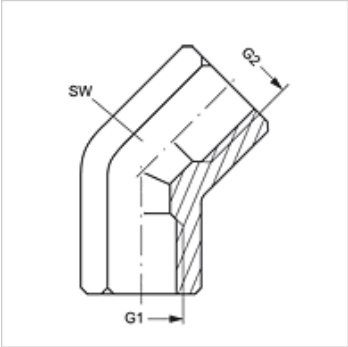

Cikk

Megnevezés	G1 + G2	SW (mm)
W45 IR 02	G 1/8" -28	17
W45 IR 04	G 1/4" -19	19
W45 IR 06	G 3/8" -19	22
W45 IR 08	G 1/2" -14	27
W45 IR 12	G 3/4" -14	33
W45 IR 16	G 1" -11	41

SW = kulcsméret

Az alapos ellenőrzések ellenére nem tudunk minden hibát kizárni és ezért nem vállalunk felelősséget a megadott adatokért.