AFS SCHR M

Metrikus csavarkészlet, imbusz-fejjel

HANSA FLEX

Tulajdonságok

Szerkezeti mód	Csavarkészlet
Szabvány	DIN 912 (ISO 4762)
Szállítás terjedelme	4 csavar + 4 rugós alátét
Anyag	Acél 10.9
Felületvédelem	fekete, olajozva



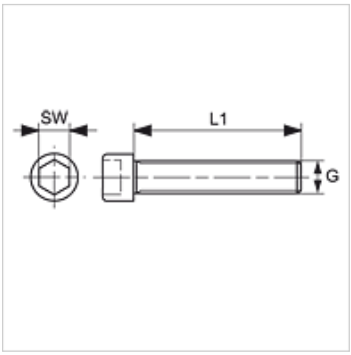

Cikk

Megnevezés	G1	L1 (mm)	SW (mm)
AFS 80 SCHRM	M 8 x 1,25	30	6
AFS 100 SCHRM	M 10 x 1,5	35	8
AFS 104 SCHRM	M 10 x 1,5	40	8
AFS 106 SCHRM	M 12 x 1,75	45	10
AFS 112 SCHRM	M 16 x 2	50	14
AFS 404 SCHRM	M 14 x 2	45	12
AFS 406 SCHRM	M 20 x 2,5	70	17

SW = kulcsméret

tarozék a követlező termékekhez

FH (3000 PSI)	SAE félkarima
FH (6000 PSI)	SAE félkarima
VF (3000 PSI)	SAE teljes karima
VF (6000 PSI)	SAE teljes karima

Az alapos ellenőrzések ellenére nem tudunk minden hibát kizárni és ezért nem vállalunk felelősséget a megadott adatokért.