VKS ST 250

Cetop négyszögletes karima, előhegeszthető karima

Tulajdonságok

Szerkezeti mód	Cetop négyszögletes karima
Szerkezeti forma	egyenes
Szabvány	CETOP RP 63H ISO 6164
Anyag	S355J2G3 (ST52.3)
Felületvédelem	fekete, olajozva

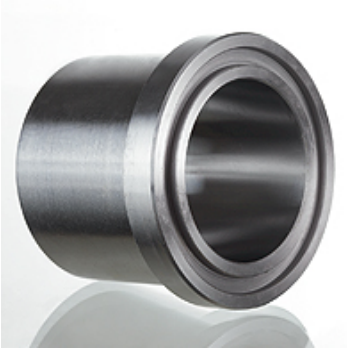

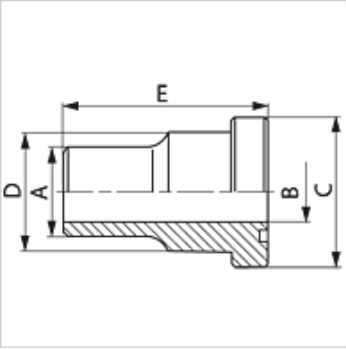

Cikk

Megnevezés	Nyomás (PB) (bar)	Méret	A (mm)	Ø B (mm)	C (mm)	D (mm)	E (mm)
VKS 114 ST 250	250	1.1/4"	43	32	50,8	43	45
VKS 2 ST 250	250	2"	62	47	71,4	62	60

PN = névleges nyomás PB = max. üzemi nyomás – Kivitel: LL = igen könnyű L = könnyű S = nehéz

Az alapos ellenőrzések ellenére nem tudunk minden hibát kizárni és ezért nem vállalunk felelősséget a megadott adatokért.