# BZL / BZS
Hollander nélküli lezárás

## Tulajdonságok

| | |
|---|---|
| **1 tömítési forma** | 24°-os külső kúp O-gyűrűvel |
| **Szerkezeti mód** | Hollandi nélküli lezárás |
| **Szerkezeti forma** | egyenes |
| **Szabvány** | DIN 2353<br>ISO 8434-1 |
| **Anyag** | Acél |
| **Felületvédelem** | Galvanikusan bevonatolt |



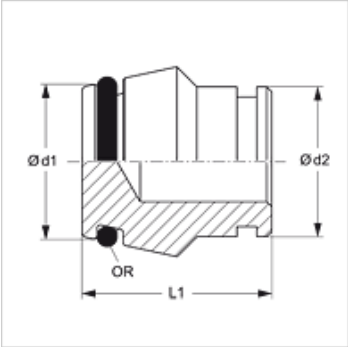


## Megjegyzés

A szerelésre, beépítésre, nyomásterhelésre és a megengedett üzemi hőmérsékleteketre vonatkozó utasításokat a csőcsavarzatok műszaki információinál találja meg.

## Cikk

| Megnevezés | Kivitel | Üzemi nyomás bar | Ø d1 (mm) | Ø d2 (mm) | L1 (mm) | O-gyűrű |
|---|---|---|---|---|---|---|
| **BZL NW 04** | L | PN 315 | 6,6 | 6 | 18,5 | 4,0 x 1,5 |
| **BZL NW 06** | L | PN 315 | 8,5 | 8 | 18,0 | 6,0 x 1,5 |
| **BZL NW 08** | L | PN 315 | 10,6 | 10 | 19,5 | 7,5 x 1,5 |
| **BZL NW 10** | L | PN 315 | 12,6 | 12 | 19,0 | 9,0 x 1,5 |
| **BZL NW 13** | L | PN 315 | 15,5 | 15 | 19,0 | 12,0 x 2,0 |
| **BZL NW 16** | L | PN 315 | 18,6 | 18 | 22,0 | 15,0 x 2,0 |
| **BZL NW 20** | L | PN 160 | 22,6 | 22 | 22,0 | 20,0 x 2,0 |
| **BZL NW 25** | L | PN 160 | 28,5 | 28 | 23,5 | 26,0 x 2,0 |
| **BZL NW 32** | L | PN 160 | 36,0 | 35 | 27,0 | 32,0 x 2,5 |
| **BZL NW 40** | L | PN 160 | 43,0 | 42 | 27,5 | 38,0 x 2,5 |
| **BZS NW 10** | S | PN 630 | 14,5 | 14 | 21,0 | 10,0 x 2,0 |
| **BZS NW 13** | S | PN 400 | 16,5 | 16 | 22,0 | 12,0 x 2,0 |
| **BZS NW 16** | S | PN 400 | 20,9 | 20 | 26,5 | 16,3 x 2,4 |
| **BZS NW 20** | S | PN 400 | 25,9 | 25 | 27,5 | 20,3 x 2,4 |
| **BZS NW 25** | S | PN 400 | 31,0 | 30 | 28,5 | 25,3 x 2,4 |
| **BZS NW 32** | S | PN 315 | 39,0 | 38 | 32,5 | 33,3 x 2,4 |

Kivitel: LL = igen könnyű  L = könnyű  S = nehéz – PN = névleges nyomás  PB = max. üzemi nyomás – Ø = cső külső átmérő

## Termékváltozatok

| | |
|---|---|
| **BZL / BZS MG** | Hollander nélküli lezárás, Sárgaréz |
| **BZL VA / BZS VA** | Hollandi nélküli lezárás, Nemesacél |

*Az alapos ellenőrzések ellenére nem tudunk minden hibát kizárni és ezért nem vállalunk felelősséget a megadott adatokért.*