G HSA
Összekötő csonk

Tulajdonságok

Csatlakozás 1	UN/UNF külső menet
1 tömítési forma	45°-os külső kúp
Csatlakozás 2	UN/UNF külső menet
2 tömítési forma	45°-os külső kúp
Szerkezeti mód	Összekötő csonk
Szerkezeti forma	egyenes
Anyag	Sárgaréz



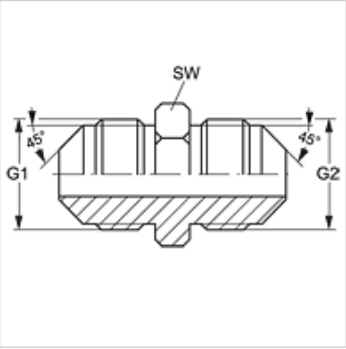

Cikk

Megnevezés	G1 + G2	SW (mm)
G HSA 06	5/8" -18 UNF	16

SW = kulcsméret

Az alapos ellenőrzések ellenére nem tudunk minden hibát kizárni és ezért nem vállalunk felelősséget a megadott adatokért.