# GE HROK AJ

Becsavarható csonk

HANSA-FLEX

## Tulajdonságok

| | |
|---|---|
| **Csatlakozás 1** | Hengeres BSP külső menet |
| **1 tömítési forma** | Menetes csonkok O-gyűrűvel + kamragyűrűvel |
| **Csatlakozás 2** | UN/UNF anyamenet |
| **2 tömítési forma** | 74°-os belső kúp |
| **Szerkezeti mód** | Becsavarható csonk |
| **Szerkezeti forma** | egyenes |
| **Anyag** | Acél |
| **Felületvédelem** | Galvanikusan bevonatolt |



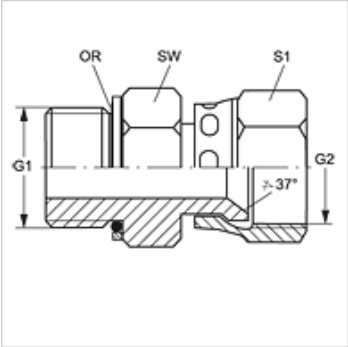


## Cikk

| Megnevezés | Üzemi nyomás bar | G1 | G2 | SW (mm) | S1 | O-gyűrű |
|---|---|---|---|---|---|---|
| **GE HROK 02 AJ 04** | PN 315 | G 1/8" -28 | 7/16" -20 UNF | 16 | 14 | 7,97 x 1,88 |
| **GE HROK 02 AJ 05** | PN 315 | G 1/8" -28 | 1/2" -20 UNF | 16 | 17 | 7,97 x 1,88 |
| **GE HROK 04 AJ** | PN 315 | G 1/4" -19 | 7/16" -20 UNF | 19 | 14 | 10,77 x 2,62 |
| **GE HROK 04 AJ 05** | PN 315 | G 1/4" -19 | 1/2" -20 UNF | 19 | 17 | 10,77 x 2,62 |
| **GE HROK 04 AJ 06** | PN 250 | G 1/4" -19 | 9/16" -18 UNF | 19 | 19 | 10,77 x 2,62 |
| **GE HROK 04 AJ 08** | PN 250 | G 1/4" -19 | 3/4" -16 UNF | 19 | 22 | 10,77 x 2,62 |
| **GE HROK 06 AJ 04** | PN 315 | G 3/8" -19 | 7/16" -20 UNF | 22 | 14 | 13,94 x 2,62 |
| **GE HROK 06 AJ 05** | PN 315 | G 3/8" -19 | 1/2" -20 UNF | 22 | 17 | 13,94 x 2,62 |
| **GE HROK 06 AJ** | PN 250 | G 3/8" -19 | 9/16" -18 UNF | 22 | 19 | 13,94 x 2,62 |
| **GE HROK 06 AJ 08** | PN 250 | G 3/8" -19 | 3/4" -16 UNF | 22 | 22 | 13,94 x 2,62 |
| **GE HROK 06 AJ 10** | PN 200 | G 3/8" -19 | 7/8" -14 UNF | 22 | 27 | 13,94 x 2,62 |
| **GE HROK 08 AJ 06** | PN 250 | G 1/2" -14 | 9/16" -18 UNF | 30 | 19 | 17,86 x 2,62 |
| **GE HROK 08 AJ** | PN 250 | G 1/2" -14 | 3/4" -16 UNF | 30 | 22 | 17,86 x 2,62 |
| **GE HROK 08 AJ 10** | PN 200 | G 1/2" -14 | 7/8" -14 UNF | 30 | 27 | 17,86 x 2,62 |
| **GE HROK 08 AJ 12** | PN 200 | G 1/2" -14 | 1.1/16" -12 UN | 30 | 32 | 17,86 x 2,62 |
| **GE HROK 12 AJ 10** | PN 200 | G 3/4" -14 | 7/8" -14 UNF | 36 | 27 | 23,47 x 2,62 |
| **GE HROK 12 AJ** | PN 200 | G 3/4" -14 | 1.1/16" -12 UN | 36 | 32 | 23,47 x 2,62 |
| **GE HROK 12 AJ 16** | PN 160 | G 3/4" -14 | 1.5/16" -12 UN | 36 | 41 | 23,47 x 2,62 |
| **GE HROK 16 AJ 12** | PN 200 | G 1" -11 | 1.1/16" -12 UN | 46 | 32 | 29,74 x 3,53 |
| **GE HROK 16 AJ** | PN 160 | G 1" -11 | 1.5/16" -12 UN | 46 | 41 | 29,74 x 3,53 |
| **GE HROK 16 AJ 20** | PN 125 | G 1" -11 | 1.5/8" -12 UN | 46 | 50 | 29,74 x 3,53 |
| **GE HROK 20 AJ 16** | PN 160 | G 1.1/4" -11 | 1.5/16" -12 UN | 50 | 41 | 37,69 x 3,53 |
| **GE HROK 20 AJ** | PN 125 | G 1.1/4" -11 | 1.5/8" -12 UN | 50 | 50 | 37,69 x 3,53 |
| **GE HROK 20 AJ 24** | PN 100 | G 1.1/4" -11 | 1.7/8" -12 UN | 50 | 60 | 37,69 x 3,53 |
| **GE HROK 24 AJ** | PN 100 | G 1.1/2" -11 | 1.7/8" -12 UN | 55 | 60 | 44,04 x 3,53 |

SW, S1, S2 = kulcsméret

## Pótalkatrészek

| | |
|---|---|
| **KAMMRING G** | Collos kamragyűrű |

*Az alapos ellenőrzések ellenére nem tudunk minden hibát kizárni és ezért nem vállalunk felelősséget a megadott adatokért.*