# GE O AJ

Becsavarható csonk

HANSA-FLEX

## Tulajdonságok

| | |
|---|---|
| **Csatlakozás 1** | UN/UNF külső menet |
| **1 tömítési forma** | O-gyűrű tömítés a becsavarható csonkon |
| **Csatlakozás 2** | UN/UNF anyamenet |
| **2 tömítési forma** | 74°-os belső kúp |
| **Szerkezeti mód** | Becsavarható csonk |
| **Szerkezeti forma** | egyenes |
| **Anyag** | Acél |
| **Felületvédelem** | Galvanikusan bevonatolt |



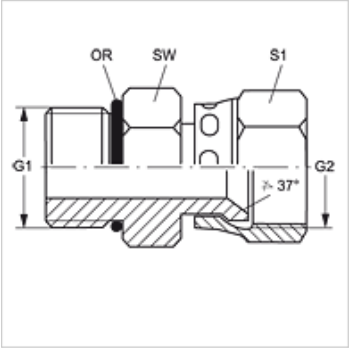


## Cikk

| Megnevezés | G1 | G2 | SW (mm) | S1 | O-gyűrű |
|---|---|---|---|---|---|
| **GE O 04 AJ** | 7/16" -20 UNF | 7/16" -20 UNF | 14 | 16 | 8,92 x 1,83 |
| **GE O 05 AJ 04** | 1/2" -20 UNF | 7/16" -20 UNF | 17 | 16 | 10,52 x 1,83 |
| **GE O 05 AJ** | 1/2" -20 UNF | 1/2" -20 UNF | 17 | 17 | 10,52 x 1,83 |
| **GE O 06 AJ 04** | 9/16" -18 UNF | 7/16" -20 UNF | 17 | 16 | 11,90 x 1,98 |
| **GE O 06 AJ** | 9/16" -18 UNF | 9/16" -18 UNF | 17 | 19 | 11,90 x 1,98 |
| **GE O 06 AJ 08** | 9/16" -18 UNF | 3/4" -16 UNF | 17 | 22 | 10,89 x 1,98 |
| **GE O 08 AJ 06** | 3/4" -16 UNF | 9/16" -18 UNF | 22 | 19 | 16,36 x 2,20 |
| **GE O 08 AJ** | 3/4" -16 UNF | 3/4" -16 UNF | 22 | 22 | 16,36 x 2,20 |
| **GE O 08 AJ 10** | 3/4" -16 UNF | 7/8" -14 UNF | 22 | 27 | 16,36 x 2,20 |
| **GE O 08 AJ 12** | 3/4" -16 UNF | 1.1/16" -12 UN | 22 | 32 | 16,36 x 2,20 |
| **GE O 10 AJ 08** | 7/8" -14 UNF | 3/4" -16 UNF | 27 | 22 | 19,18 x 2,46 |
| **GE O 10 AJ** | 7/8" -14 UNF | 7/8" -14 UNF | 27 | 27 | 19,18 x 2,46 |
| **GE O 10 AJ 12** | 7/8" -14 UNF | 1.1/16" -12 UN | 27 | 32 | 19,18 x 2,46 |
| **GE O 12 AJ 08** | 1.1/16" -12 UN | 3/4" -16 UNF | 32 | 22 | 23,47 x 2,95 |
| **GE O 12 AJ 10** | 1.1/16" -12 UN | 7/8" -14 UNF | 32 | 27 | 23,47 x 2,95 |
| **GE O 12 AJ** | 1.1/16" -12 UN | 1.1/16" -12 UN | 32 | 32 | 23,47 x 2,95 |
| **GE O 12 AJ 16** | 1.1/16" -12 UN | 1.5/16" -12 UN | 32 | 38 | 23,47 x 2,95 |
| **GE O 14 AJ** | 1.3/16" -12 UN | 1.3/16" -12 UN | 41 | 36 | 26,59 x 2,95 |
| **GE O 16 AJ 12** | 1.5/16" -12 UN | 1.1/16" -12 UN | 41 | 32 | 29,74 x 2,95 |
| **GE O 16 AJ** | 1.5/16" -12 UN | 1.5/16" -12 UN | 41 | 38 | 29,74 x 2,95 |
| **GE O 20 AJ 16** | 1.5/8" -12 UN | 1.5/16" -12 UN | 50 | 38 | 37,47 x 3,00 |
| **GE O 20 AJ** | 1.5/8" -12 UN | 1.5/8" -12 UN | 50 | 50 | 37,47 x 3,00 |
| **GE O 24 AJ** | 1.7/8" -12 UN | 1.7/8" -12 UN | 54 | 60 | 43,69 x 3,00 |

SW, S1, S2 = kulcsméret

*Az alapos ellenőrzések ellenére nem tudunk minden hibát kizárni és ezért nem vállalunk felelősséget a megadott adatokért.*