SA DKOR
Hegeszthető tömítőkúp

Tulajdonságok

Csatlakozás 1	Hegeszthető csonk
Csatlakozás 2	60°-os tömítőfej, O-gyűrűvel
Szerkezeti mód	Hegeszthető tömítőkúp
Szerkezeti forma	egyenes
Anyag	Acél
Felületvédelem	foszfátozva és olajozva (Znphr5f)



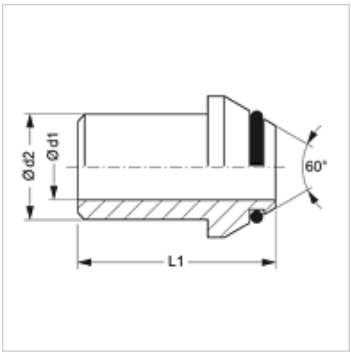

Megjegyzés

A szerelésre, beépítésre, nyomásterhelésre és a megengedett üzemi hőmérsékleteketre vonatkozó utasításokat a csőcsavarzatok műszaki információinál találja meg.

Cikk

Megnevezés	Ø d1 (mm)	Ø d2 (mm)	L1 (mm)	L2 (mm)	O-gyűrű
SA NW 06 DKOR 1.5	3,0	6	30	27	6,5 x 1,5
SA NW 10 DKOR 1.75	6,5	10	31	28	8,1 x 1,6
SA NW 13 DKOR 2	8,0	12	34	31	12,1 x 1,6
SA NW 16 DKOR 2.5	11,0	16	34	32	13,1 x 1,6
SA NW 20 DKOR 3	14,0	20	35	32	17,1 x 1,6
SA NW 25 DKOR 3.5	18,0	25	37	33	22,1 x 1,6
SA NW 32 DKOR 4	24,0	32	45	40	29,1 x 1,6
SA NW 40 DKOR 4	30,0	38	47	42	35,1 x 1,6

Az alapos ellenőrzések ellenére nem tudunk minden hibát kizárni és ezért nem vállalunk felelősséget a megadott adatokért.