SKF BREMSRING

Fékezőgyűrű menetes csatlakozó számára

HANSA-FLEX

Tulajdonságok

alkalmas a következőkhöz	Menetes csatlakozó - fix fél
Anyag	NBR



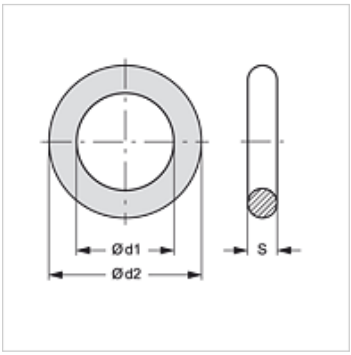

Cikk

Megnevezés	Méret	Ø d1 (mm)	Ø d2 (mm)	S (mm)
SKF BREMSRING 1	1	19	25	3,0
SKF BREMSRING 2	2	23	29	3,0
SKF BREMSRING 3	3	31	37	3,0
SKF BREMSRING 4	4	36	42	3,0
SKF BREMSRING 5	5	43	50	3,5
SKF BREMSRING 6	6	64	72	4,0

tartalék alkatrész a követlező termékekhez

SKFS HL / SKFS HS	Menetes csatlakozó - fix fél
SKF HL / SKF HS	Menetes csatlakozó - fix fél
SKF IM	Menetes csatlakozó - fix fél
SKF IR	Menetes csatlakozó - fix fél
SKF SF6	Menetes csatlakozó - fix fél

Az alapos ellenőrzések ellenére nem tudunk minden hibát kizárni és ezért nem vállalunk felelősséget a megadott adatokért.