SKF STUETZRING

Támasztógyűrű SKF-hez

Tulajdonságok

alkalmas a következőkhöz	Menetes csatlakozó - fix fél
Anyag	PVC



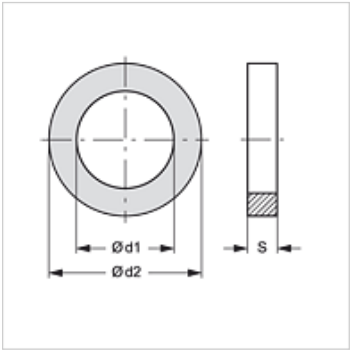

Cikk

Megnevezés	Méret	Ø d1 (mm)	Ø d2 (mm)	S (mm)
SKF STUETZRING 1	1	13,0	16,1	1,0
SKF STUETZRING 2	2	17,5	20,7	1,0
SKF STUETZRING 3	3	22,0	27,4	1,0
SKF STUETZRING 4	4	28,0	33,2	1,0
SKF STUETZRING 5	5	35,0	39,0	1,0
SKF STUETZRING 6	6	54,0	58,6	1,0

tartalék alkatrész a követlező termékekhez

SKFS HL / SKFS HS	Menetes csatlakozó - fix fél
SKF HL / SKF HS	Menetes csatlakozó - fix fél
SKF IM	Menetes csatlakozó - fix fél
SKF IR	Menetes csatlakozó - fix fél
SKF HJ	Menetes csatlakozó - fix fél
SKF SF6	Menetes csatlakozó - fix fél

Az alapos ellenőrzések ellenére nem tudunk minden hibát kizárni és ezért nem vállalunk felelősséget a megadott adatokért.