SKM ORING AE

O-gyűrű SKM...AE-hez

Tulajdonságok

alkalmas a következőkhöz	Dugaszcsatlakozó - karmantyú SKM...AE
Anyag	NBR



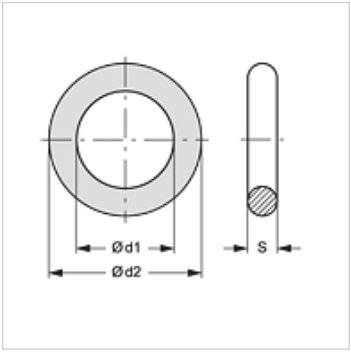

Cikk

Megnevezés	Ø d1 (mm)	Ø d2 (mm)	S (mm)
SKM ORING 3 AE	20,22	27,28	3,53

tartalék alkatrész a követlező termékekhez

SKM IM AE	Dugós csatlakozó - karmantyú
SKM IR AE	Dugós csatlakozó - karmantyú
SKM IN AE	Dugós csatlakozó - karmantyú

Az alapos ellenőrzések ellenére nem tudunk minden hibát kizárni és ezért nem vállalunk felelősséget a megadott adatokért.