# PA 500 AJF 45 A

Nagynyomású csőszerelvény, ORFS 45°-os könyök

## Tulajdonságok

| | |
|---|---|
| **Alkalmazási terület** | Sajtolt szerelvény HD 500 tömlőkhöz |
| **Csatlakozás 1** | UN/UNF anyamenet |
| **1 tömítési forma** | lapos tömítés |
| **Rövidítés** | ORFS |
| **Szabvány** | ISO 8434-3 |
| **Bekötés** | kirepedésbiztosítással (Interlock) |
| **Szállítás terjedelme** | Sajtolt karmantyú + sajtolt foglalat |
| **Anyag** | Acél |
| **Felületvédelem** | Galvanikusan bevonatolt |



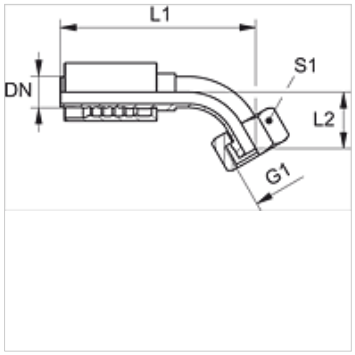


## Cikk

| Megnevezés | DN | Méret | coll | Üzemi nyomás (bar) | G1 | L1 (mm) | L2 (mm) | S1 |
|---|---|---|---|---|---|---|---|---|
| **PA 720 AJF 45** | 19 | 12 | 3/4" | 413,0 | 1.3/16" -12 UN | 133,0 | 26,5 | 36 |
| **PA 725 AJF 45** | 25 | 16 | 1" | 413,0 | 1.7/16" -12 UN | 160,5 | 31,0 | 41 |
| **PA 532 AJF 45 A** | 31 | 20 | 1.1/4" | 275,0 | 1.11/16" -12 UN | 171,5 | 76,0 | 50 |
| **PA 540 AJF 45 A** | 38 | 24 | 1.1/2" | 275,0 | 2" -12 UN | 207,0 | 88,5 | 60 |

*Az alapos ellenőrzések ellenére nem tudunk minden hibát kizárni és ezért nem vállalunk felelősséget a megadott adatokért.*