# PA 500 AOS 90 A

Nagynyomású csőszerelvény, DKOS 90°-os könyök

## Tulajdonságok

| | |
|---|---|
| **Alkalmazási terület** | Sajtolt szerelvény HD 500 tömlőkhöz |
| **Csatlakozás 1** | metrikus anyamenet |
| **1 tömítési forma** | 24°-os külső kúp O-gyűrűvel |
| **Rövidítés** | DKOS |
| **Szabvány** | ISO 8434-1 |
| **Bekötés** | kirepedésbiztosítással (Interlock) |
| **Szállítás terjedelme** | Sajtolt karmantyú + sajtolt foglalat |
| **Anyag** | Acél |
| **Felületvédelem** | Galvanikusan bevonatolt |



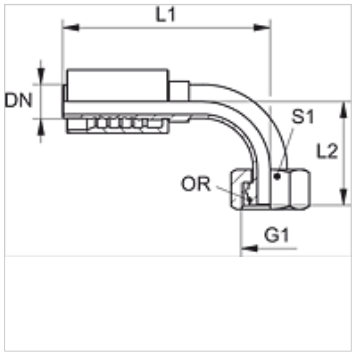


## Cikk

| Megnevezés | DN | Méret | coll | G1 | cső külső Ø-höz (mm) | L1 (mm) | L2 (mm) | S1 | O-gyűrű |
|---|---|---|---|---|---|---|---|---|---|
| **PA 720 AOS 16 90** | 19 | 12 | 3/4" | M 30 x 2 | 20 | 125,5 | 57,5 | 36 | 17,5 x 2,5 |
| **PA 720 AOS 90** | 19 | 12 | 3/4" | M 36 x 2 | 25 | 125,5 | 62,0 | 46 | 22,0 x 2,5 |
| **PA 720 AOS 25 90** | 19 | 12 | 3/4" | M 42 x 2 | 30 | 129,0 | 71,5 | 50 | 27,0 x 2,5 |
| **PA 725 AOS 20 90** | 25 | 16 | 1" | M 36 x 2 | 25 | 144,0 | 71,0 | 46 | 22,0 x 2,5 |
| **PA 725 AOS 90** | 25 | 16 | 1" | M 42 x 2 | 30 | 157,5 | 72,5 | 50 | 27,0 x 2,5 |
| **PA 725 AOS 32 90** | 25 | 16 | 1" | M 52 x 2 | 38 | 154,5 | 84,5 | 60 | 33,0 x 2,5 |
| **PA 532 AOS 25 90 A** | 31 | 20 | 1.1/4" | M 42 x 2 | 30 | 162,0 | 82,0 | 50 | 27,0 x 2,5 |
| **PA 532 AOS 90 A** | 31 | 20 | 1.1/4" | M 52 x 2 | 38 | 182,0 | 91,0 | 60 | 33,0 x 2,5 |

## Termékváltozatok

| | |
|---|---|
| **PA 500 AOS 90 VA** | Nagynyomású csőszerelvény, DKOS 90°-os könyök, Nemesacél |

*Az alapos ellenőrzések ellenére nem tudunk minden hibát kizárni és ezért nem vállalunk felelősséget a megadott adatokért.*