PA 500 SF6 90 A

Nagynyomású csőszerelvény, SFS 90°-os könyök

Tulajdonságok

Alkalmazási terület	Sajtolt szerelvény HD 500 tömlőkhöz
Csatlakozás 1	SAE-peremes csatlakozás 6000 PSI
1 tömítési forma	lapra tömítő SF-O-gyűrűvel
Rövidítés	SFS
Szabvány	SAE J518 ISO 6162-2
Bekötés	kirepedésbiztosítással (Interlock)
Szállítás terjedelme	Sajtolt karmantyú + sajtolt foglalat
Anyag	Acél
Felületvédelem	Galvanikusan bevonatolt



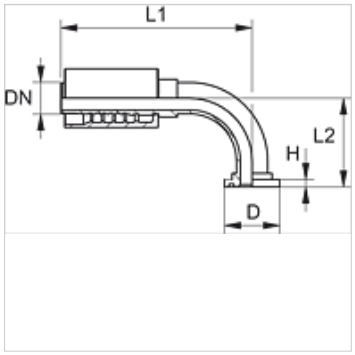

Cikk

Megnevezés	DN	Méret	coll	Karima méret	D (mm)	H (mm)	L1 (mm)	L2 (mm)
PA 720 SF6 90	19	12	3/4"	3/4"	41,3	8,8	127,5	62,0
PA 720 SF6 25 90	19	12	3/4"	1"	47,6	9,6	127,5	68,0
PA 725 SF6 20 90	25	16	1"	3/4"	41,3	8,8	152,5	70,5
PA 725 SF6 90	25	16	1"	1"	47,6	9,6	158,0	74,0
PA 532 SF6 25 90 A	31	20	1.1/4"	1"	47,6	9,5	162,0	80,0
PA 532 SF6 90 A	31	20	1.1/4"	1.1/4"	54,0	10,3	182,0	92,7
PA 532 SF6 40 90 A	31	20	1.1/4"	1.1/2"	63,5	12,6	182,0	101,2
PA 540 SF6 32 90 A	38	24	1.1/2"	1.1/4"	54,0	10,3	193,0	100,0
PA 540 SF6 90 A	38	24	1.1/2"	1.1/2"	63,5	12,6	215,5	110,0
PA 540 SF6 50 90 A	38	24	1.1/2"	2"	79,4	12,6	215,5	126,0
PA 550 SF6 90 A	51	32	2"	2"	79,4	12,6	250,5	141,0

Termékváltozatok

PA 500 SF6 90 VA	Nagynyomású csőszerelvény, SFS 90°-os könyök, Nemesacél

Az alapos ellenőrzések ellenére nem tudunk minden hibát kizárni és ezért nem vállalunk felelősséget a megadott adatokért.