PA 500 SF9 90 A

Nagynyomású csőszerelvény, SFS-CAT 90°-os könyök

Tulajdonságok

Alkalmazási terület	Sajtolt szerelvény HD 500 tömlőkhöz
Csatlakozás 1	SAE-peremes csatlakozás 6000 PSI
1 tömítési forma	lapra tömítő SF-O-gyűrűvel
Rövidítés	SFS-CAT
alkalmas a következőkhöz	Caterpillar
Bekötés	kirepedésbiztosítással (Interlock)
Szállítás terjedelme	Sajtolt karmantyú + sajtolt foglalat
Anyag	Acél
Felületvédelem	Galvanikusan bevonatolt



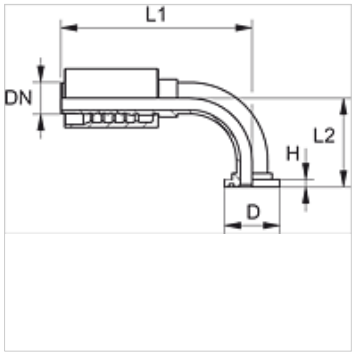

Cikk

Megnevezés	DN	Méret	coll	Karima méret	D (mm)	H (mm)	L1 (mm)	L2 (mm)
PA 720 SF9 90	19	12	3/4"	3/4"	41,3	14,2	127,5	67,5
PA 720 SF9 25 90	19	12	3/4"	1"	47,6	14,2	127,5	72,5
PA 725 SF9 20 90	25	16	1"	3/4"	41,3	14,2	144,0	83,5
PA 725 SF9 90	25	16	1"	1"	47,6	14,2	158,0	78,5
PA 725 SF9 32 90	25	16	1"	1.1/4"	54,0	14,2	158,0	85,0
PA 532 SF9 25 90 A	31	20	1.1/4"	1"	47,6	14,0	161,0	82,0
PA 532 SF9 90 A	31	20	1.1/4"	1.1/4"	54,0	14,0	182,0	97,0
PA 532 SF9 40 90 A	31	20	1.1/4"	1.1/2"	63,5	14,0	182,0	103,0
PA 540 SF9 32 90 A	38	24	1.1/2"	1.1/4"	54,0	14,0	192,0	100,0
PA 540 SF9 90 A	38	24	1.1/2"	1.1/2"	63,5	14,0	215,5	112,0

Az alapos ellenőrzések ellenére nem tudunk minden hibát kizárni és ezért nem vállalunk felelősséget a megadott adatokért.