PAY 300 HS

Nagynyomású csőszerelvény, CES

Tulajdonságok

Csatlakozás 1	metrikus hengeres külső menet
1 tömítési forma	24°-os belső kúp
Rövidítés	CES
Szabvány	ISO 8434-1
Szállítás terjedelme	Sajtolt karmantyú + sajtolt foglalat
Anyag	Acél
Felületvédelem	Galvanikusan bevonatolt



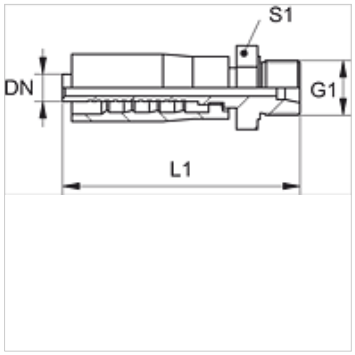

Cikk

Megnevezés	DN	Méret	coll	G1	cső külső Ø-höz (mm)	L1 (mm)	S1
PAY 306 HS	6	4	1/4"	M 18 x 1,5	10	65,0	19
PAY 308 HS	8	5	5/16"	M 20 x 1,5	12	62,0	22
PAY 310 HS	10	6	3/8"	M 22 x 1,5	14	71,0	22
PAY 313 HS	12	8	1/2"	M 24 x 1,5	16	74,0	24
PAY 316 HS	16	10	5/8"	M 30 x 2	20	88,0	30
PAY 320 HS	19	12	3/4"	M 36 x 2	25	90,0	36
PAY 325 HS	25	16	1"	M 42 x 2	30	92,0	46

Az alapos ellenőrzések ellenére nem tudunk minden hibát kizárni és ezért nem vállalunk felelősséget a megadott adatokért.