# SFH (3000 PSI / 6000 PSI) VA

SAE félkarima

## Tulajdonságok

| | |
|---|---|
| **Szerkezeti mód** | SAE félkarima |
| **Szabvány** | SAE J518, ISO 6162-1 /-2 |
| **Szállítás terjedelme** | csak karima |
| **Anyag** | Nemesacél |
| **Rögzítés** | Csavarfurat |



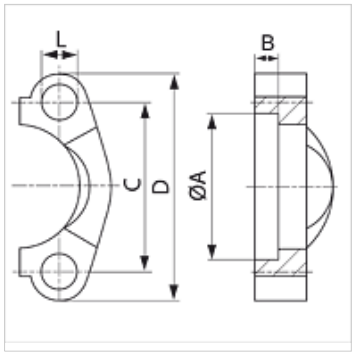


## Megjegyzés

Az ajánlott csavarok az M (metr) vagy M (unc) oszlopokban vannak felsorolva.

## Cikk

| Megnevezés | Nyomás sorozat | Karima méret | PB 10.9 (bar) | A (mm) | B (mm) | C (mm) | D (mm) | L (mm) | M metr. | M unc |
|---|---|---|---|---|---|---|---|---|---|---|
| **SFH 13 VA** | 3000 PSI | 1/2" | 350 | 31,0 | 6,2 | 38,1 | 54 | 8,7 | M 8 x 25 | 5/16" x 1.1/4" |
| **SFH 20 VA** | 3000 PSI | 3/4" | 350 | 38,9 | 6,2 | 47,6 | 65 | 10,7 | M 10 x 30 | 3/8" x 1.1/4" |
| **SFH 25 VA** | 3000 PSI | 1" | 315 | 45,2 | 7,5 | 52,4 | 70 | 10,7 | M 10 x 30 | 3/8" x 1.1/4" |
| **SFH 32 VA** | 3000 PSI | 1.1/4" | 250 | 51,6 | 7,5 | 58,7 | 79 | 12,0 | M 10 x 30 | 7/16" x 1.1/2" |
| **SFH 40 VA** | 3000 PSI | 1.1/2" | 200 | 61,1 | 7,5 | 69,9 | 94 | 13,5 | M 12 x 35 | 1/2" x 1.1/2" |
| **SFH 50 VA** | 3000 PSI | 2" | 200 | 72,2 | 9,0 | 77,8 | 102 | 13,5 | M 12 x 35 | 1/2" x 1.1/2" |
| **SFH 60 VA** | 3000 PSI | 2.1/2" | 160 | 84,9 | 9,0 | 88,9 | 114 | 13,5 | M 12 x 40 | 1/2" x 1.1/2" |
| **SFH 75 VA** | 3000 PSI | 3" | 160 | 102,4 | 9,0 | 106,4 | 135 | 17,0 | M 16 x 50 | 5/8" x 2" |
| | | | | | | | | | | |
| **SFH6 13 VA** | 6000 PSI | 1/2" | 400 | 32,5 | 7,2 | 40,5 | 56 | 8,7 | M 8 x 30 | 5/16" x 1.1/4" |
| **SFH6 20 VA** | 6000 PSI | 3/4" | 400 | 42,1 | 8,3 | 50,8 | 71 | 10,7 | M 10 x 35 | 3/8" x 1.1/2" |
| **SFH6 25 VA** | 6000 PSI | 1" | 400 | 48,4 | 9,0 | 57,2 | 81 | 13,0 | M 12 x 45 | - |
| **SFH6 32 VA** | 6000 PSI | 1.1/4" | 400 | 54,8 | 9,8 | 66,7 | 95 | 14,7 | M 14 x 45 | - |
| **SFH6 40 VA** | 6000 PSI | 1.1/2" | 400 | 64,3 | 12,1 | 79,4 | 113 | 17,0 | M 16 x 55 | 5/8" x 2" |
| **SFH6 50 VA** | 6000 PSI | 2" | 400 | 80,2 | 12,1 | 96,8 | 133 | 21,0 | M 20 x 70 | 3/4" x 2.1/2" |

## Tartozék

| | |
|---|---|
| **AFS SCHR M** | Metrikus csavarkészlet, imbusz-fejjel |
| **AFS SCHR U** | UNC csavarkészlet, imbusz-fejjel |
| **SCHRAUBE M** | Imbuszcsavar |
| **SCHRAUBE M VZ** | Imbuszcsavar |

*Az alapos ellenőrzések ellenére nem tudunk minden hibát kizárni és ezért nem vállalunk felelősséget a megadott adatokért.*