SIN DES
Zsírzófej, DES

Tulajdonságok

Csatlakozás 1	metrikus hengeres belső menet
alkalmas a következőkhöz	Dízel gyorsösszekötő
Anyag	Acél
Felületvédelem	Galvanikusan bevonatolt

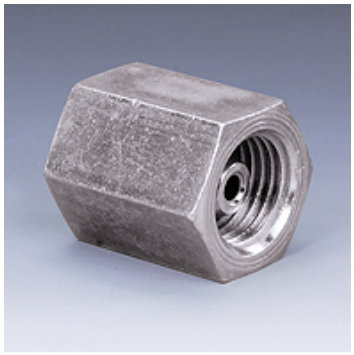

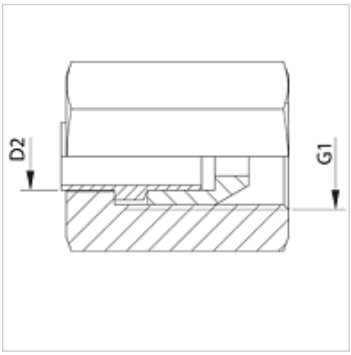

Cikk

Megnevezés	G1	cső külső Ø-höz (mm)
SIN 12 DES	M 12 x 1,5	6
SIN 14 DES	M 14 x 1,5	6

Az alapos ellenőrzések ellenére nem tudunk minden hibát kizárni és ezért nem vállalunk felelősséget a megadott adatokért.